SERRURE EN APPLIQUE

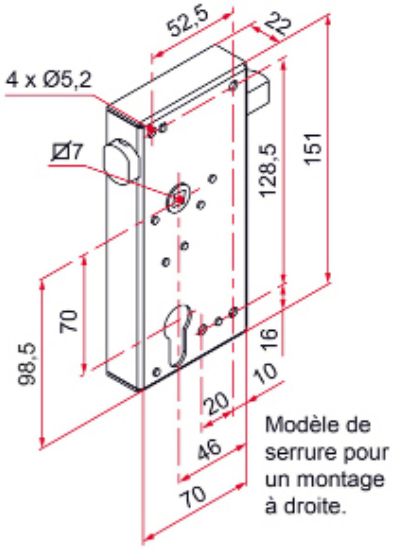

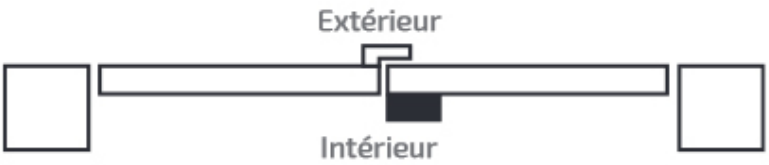

Serrure GAUCHE

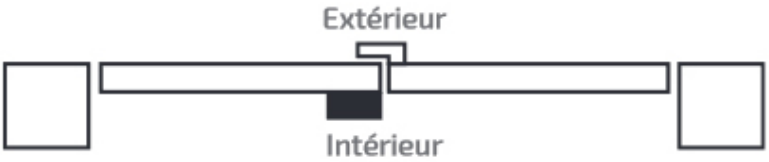

Serrure DROITE