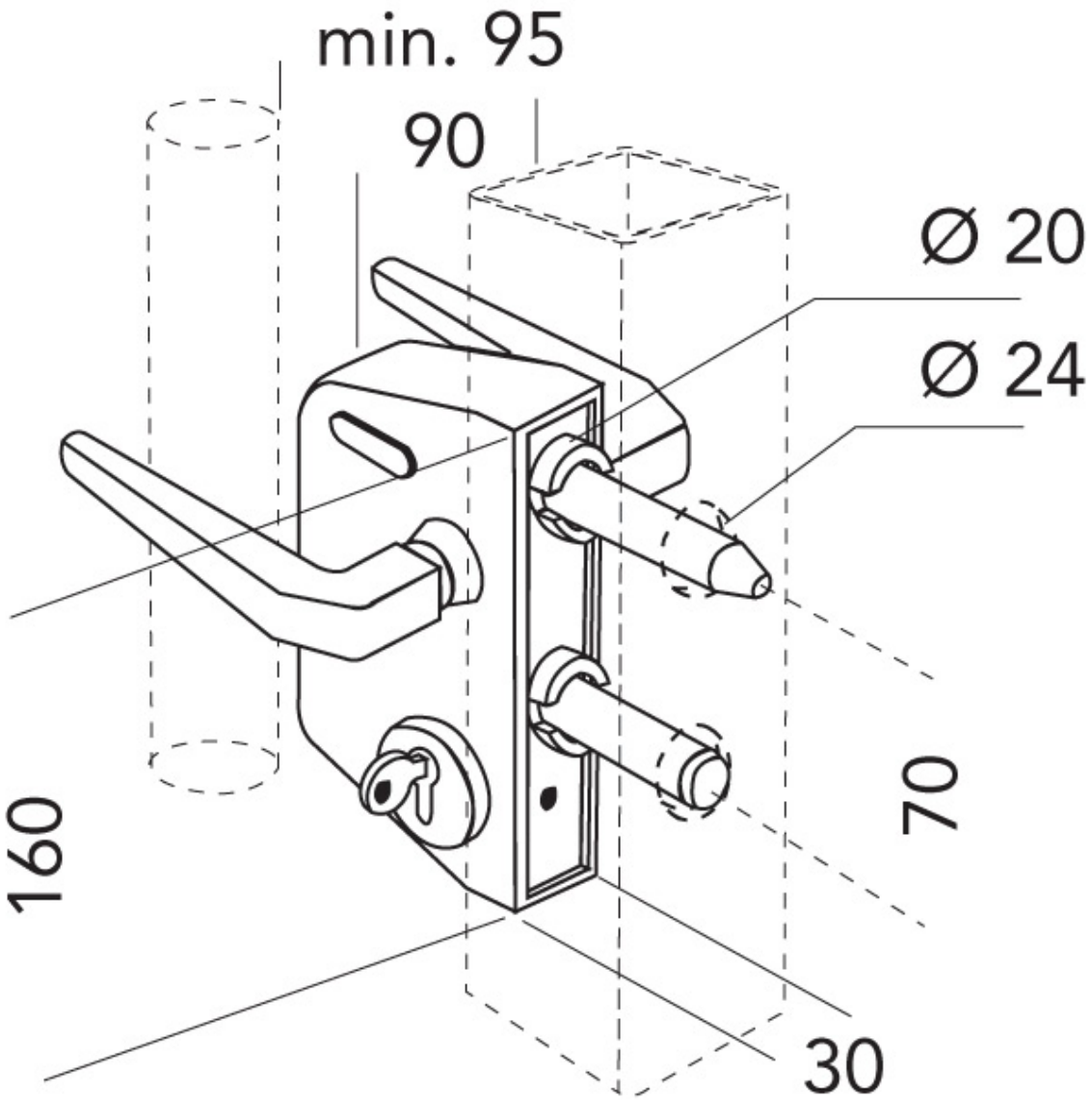SERRURE DE PORTAIL LAKQ