SERRURE + CUVETTE POUR PORTE À GALANDAGE BDC

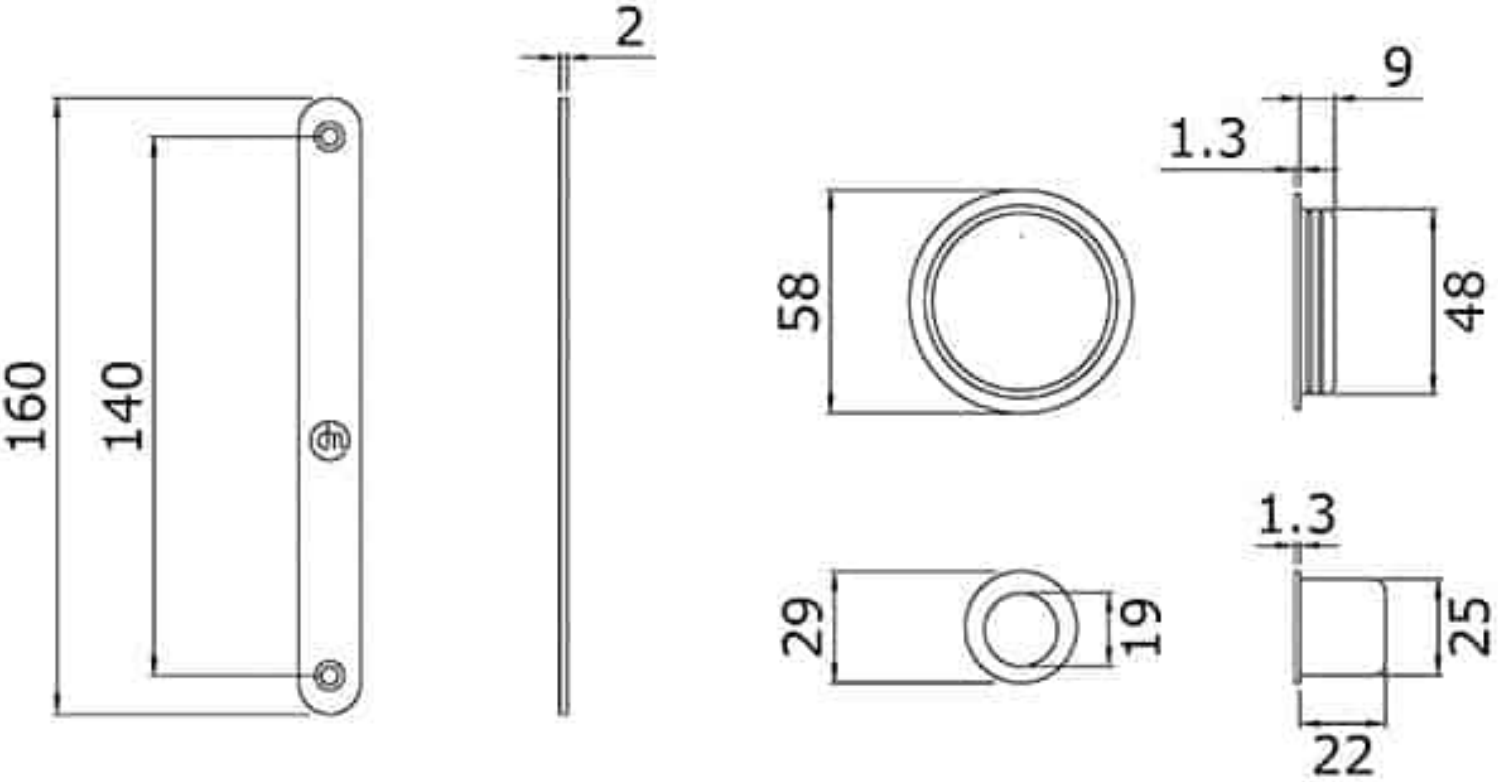

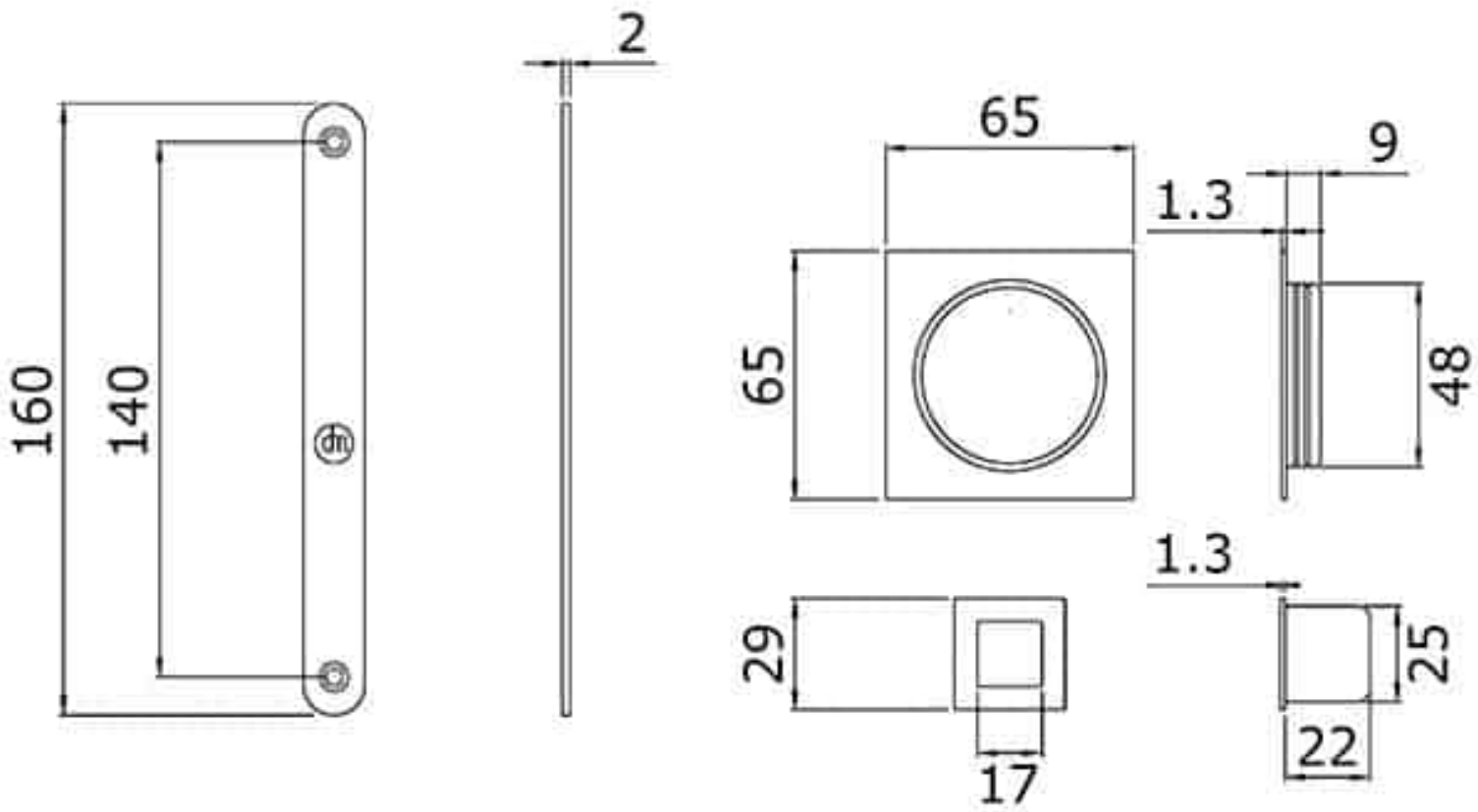
2
160
140
65
65
9
1.3
48
1.3
29
25
22
17