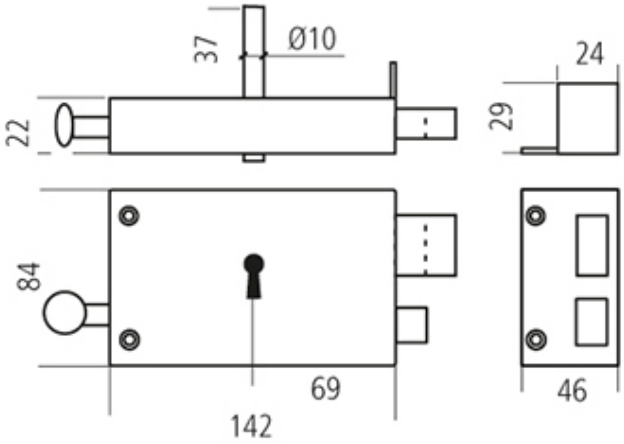SERRURE APPLIQUE HORIZONTALE 4 GORGES