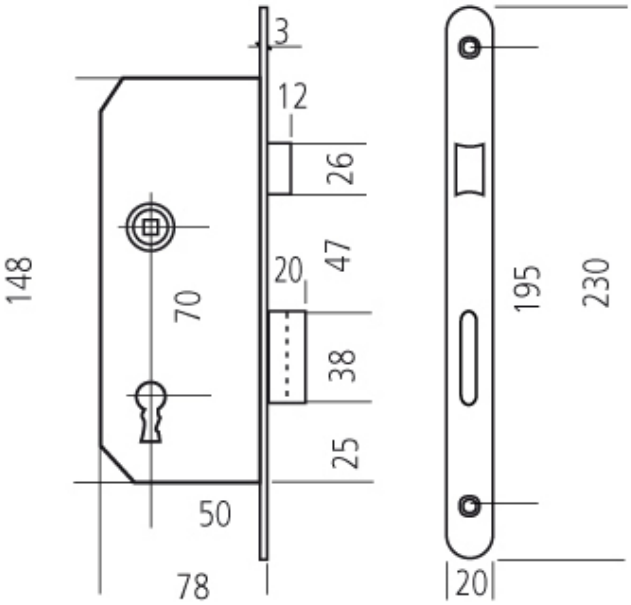SERRURE À LARDER 1/2 T - MONOMAX NF