SERRURE À ENCASTRER INOX A35 H-COMPACT

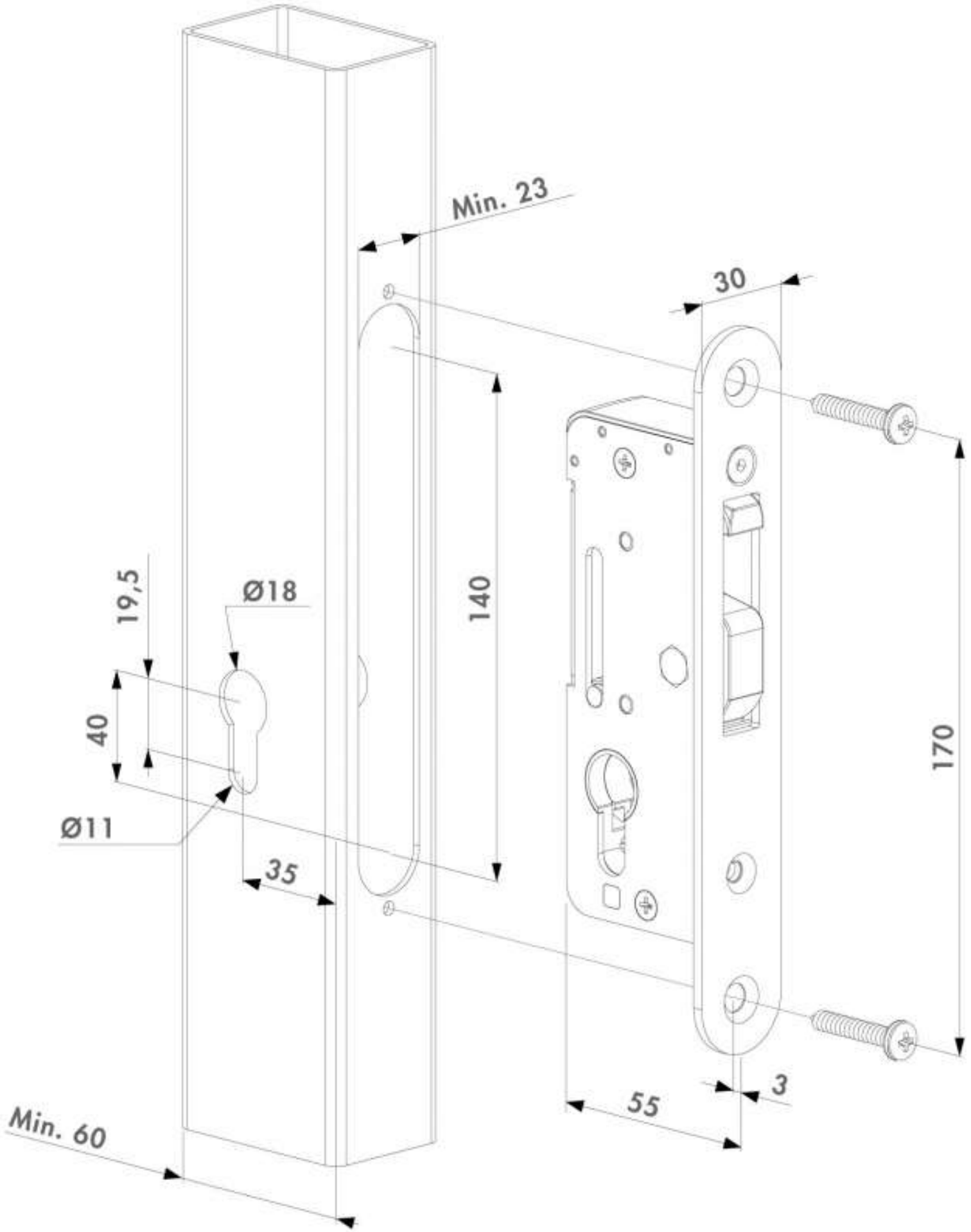
Min. 23
30
140
170
19,5
Ø18
40
Ø11
35
55
3
Min. 60