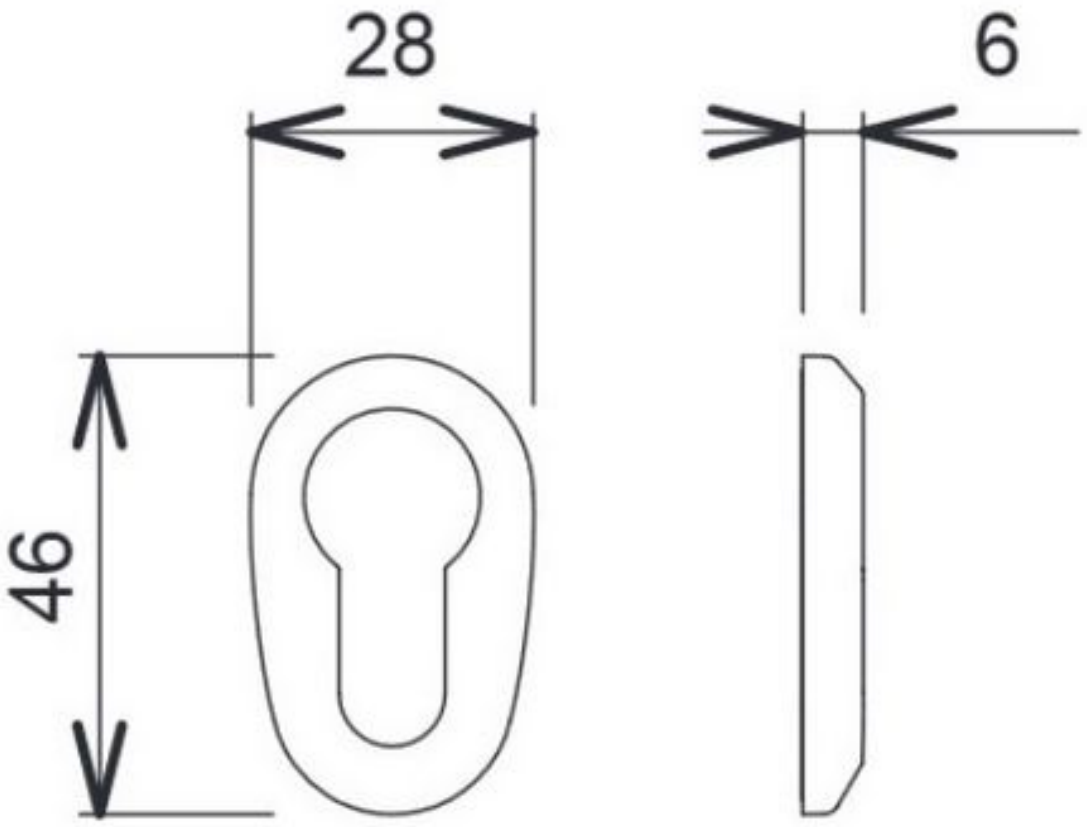ROSACE POUR CYLINDRE