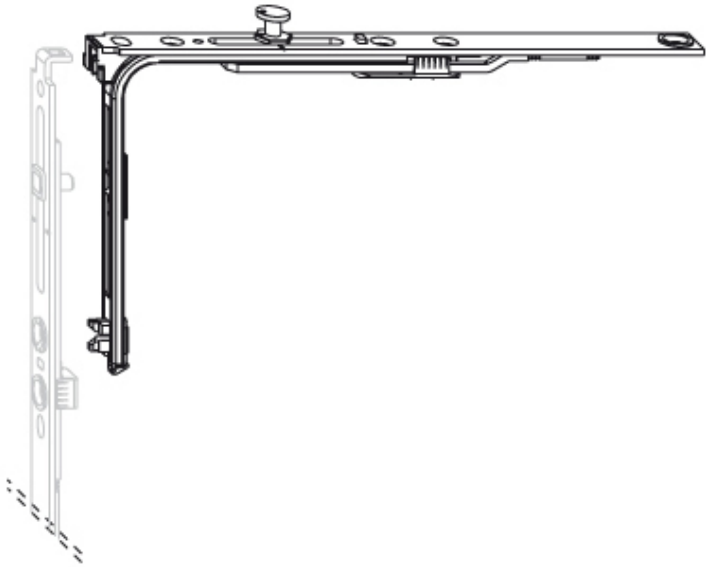RENVOI VSO OF IP