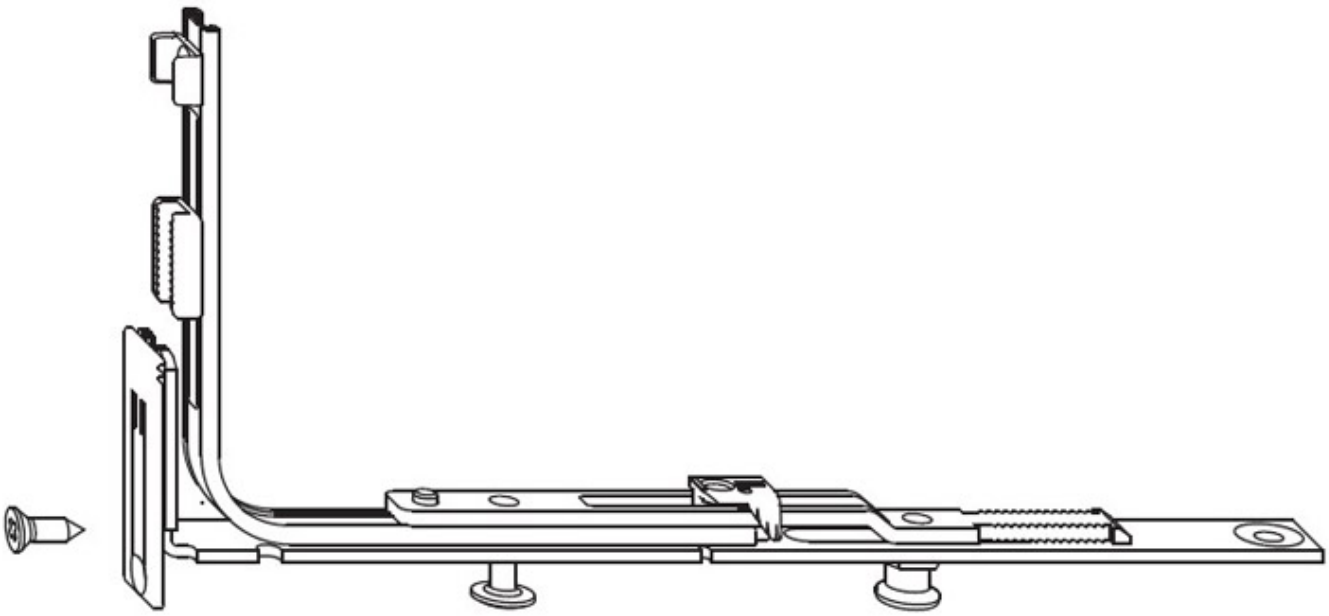RENVOI D'ANGLE VSU/K COURT AF