RENVOI D'ANGLE AVEC POINTS DE FERMETURE POUR OF

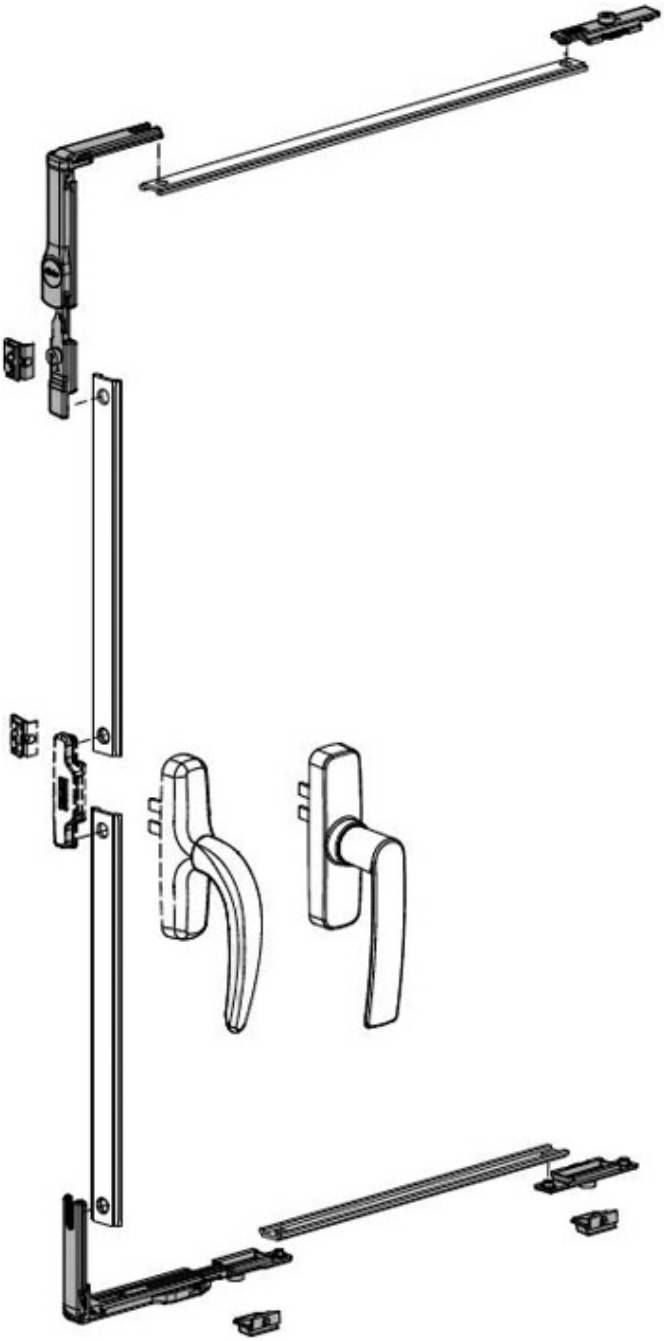

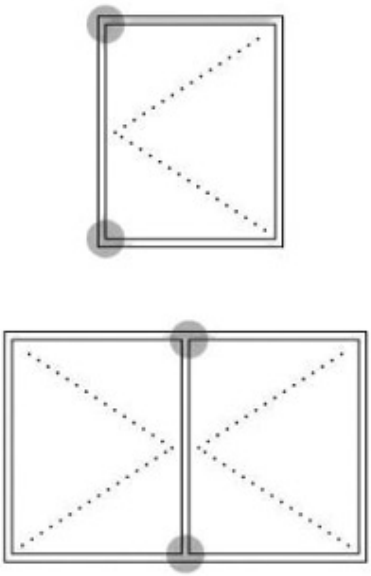

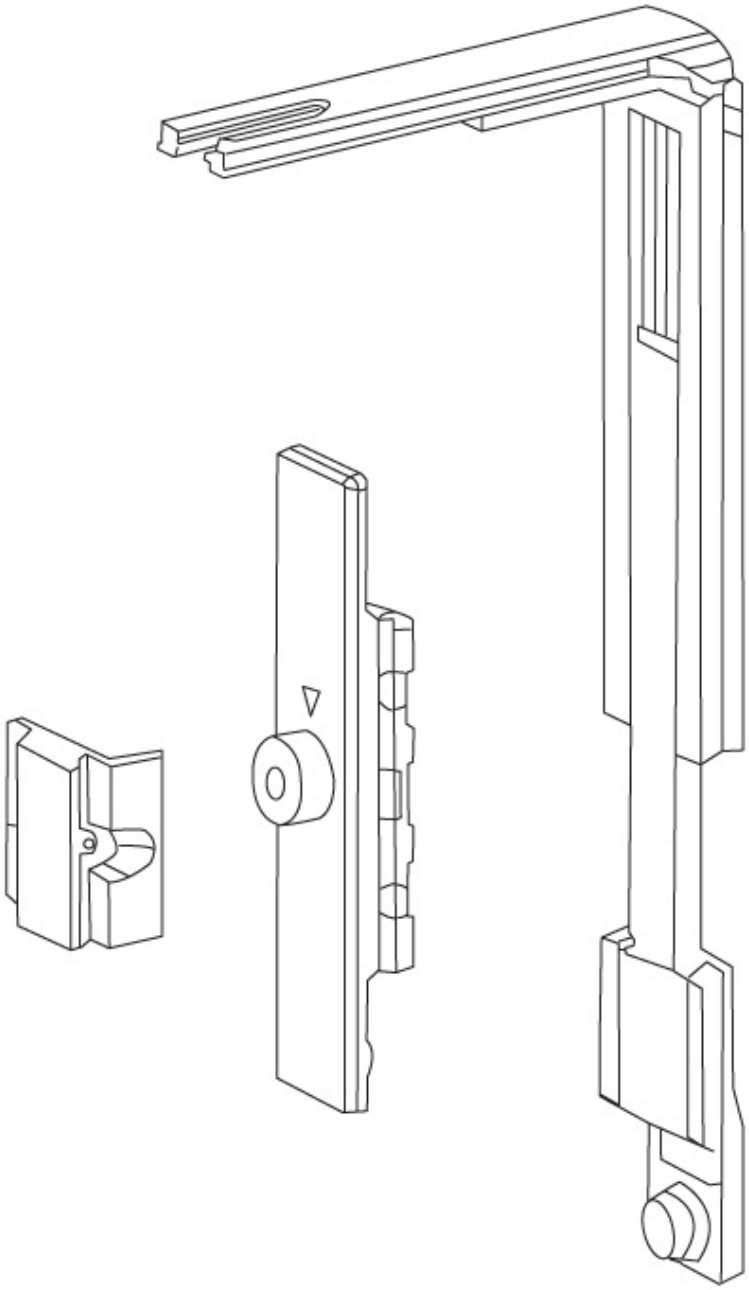

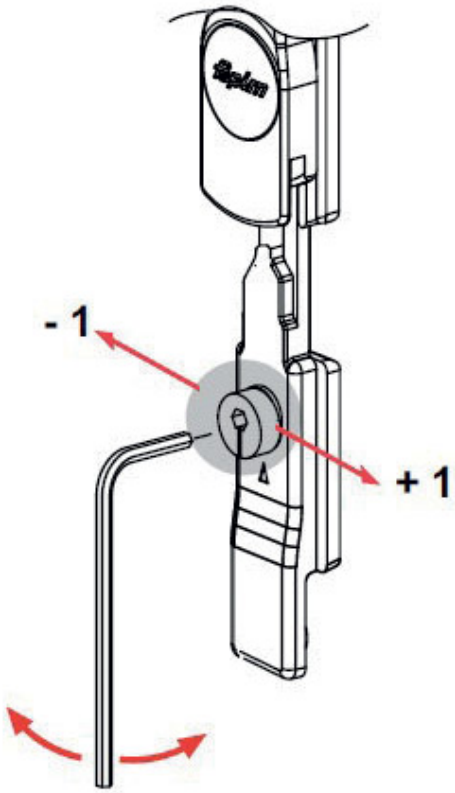
- 1
+ 1

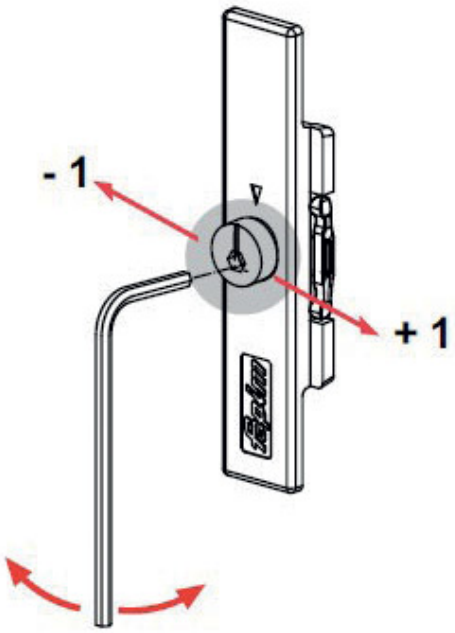
- 1
+ 1