RAIL DE ROULEMENT HK0131-02/FL

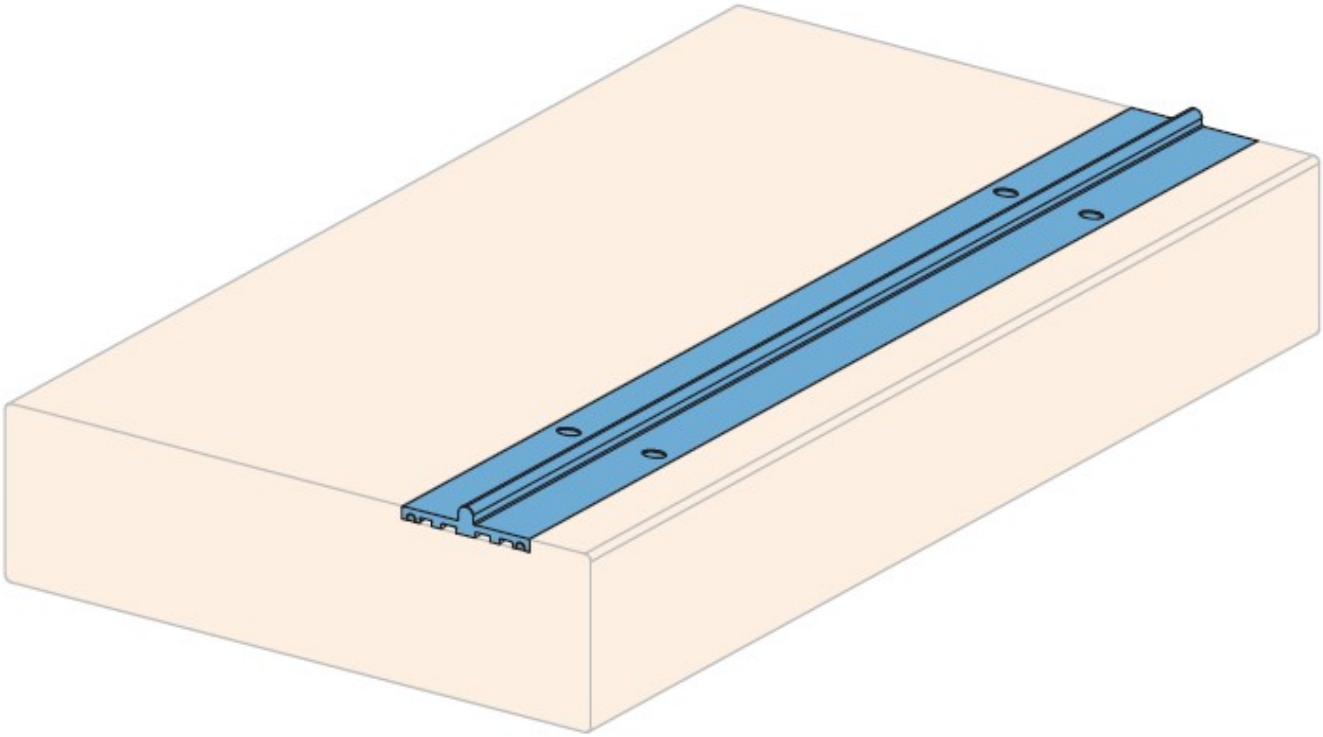

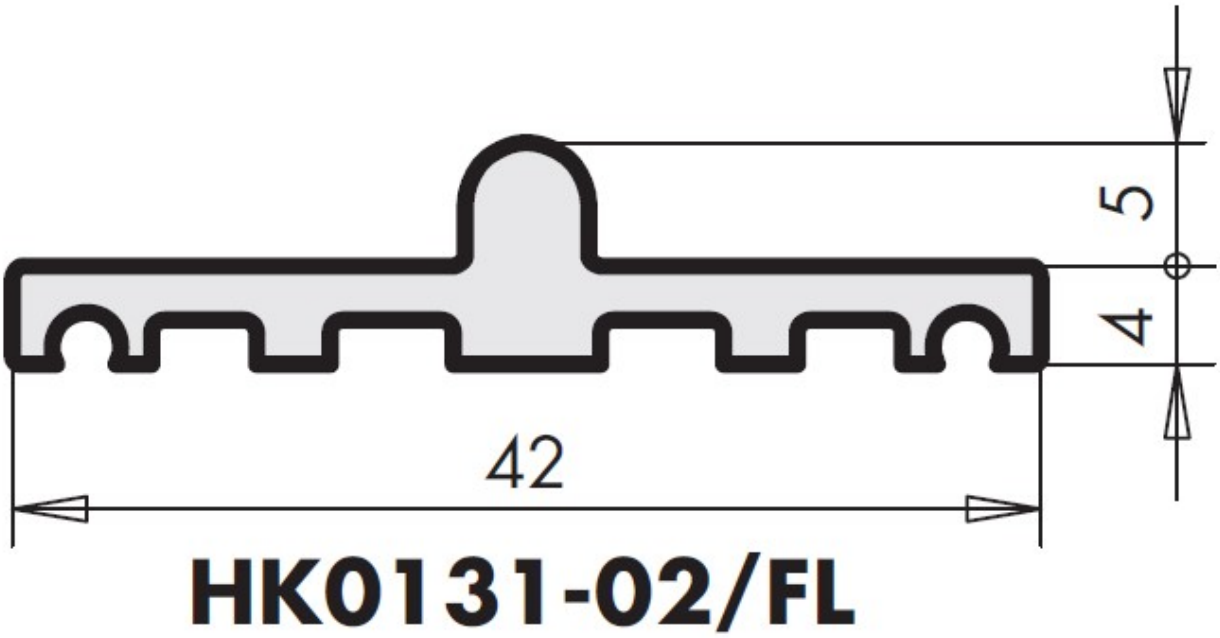
5
4
42
HK0131-02/FL