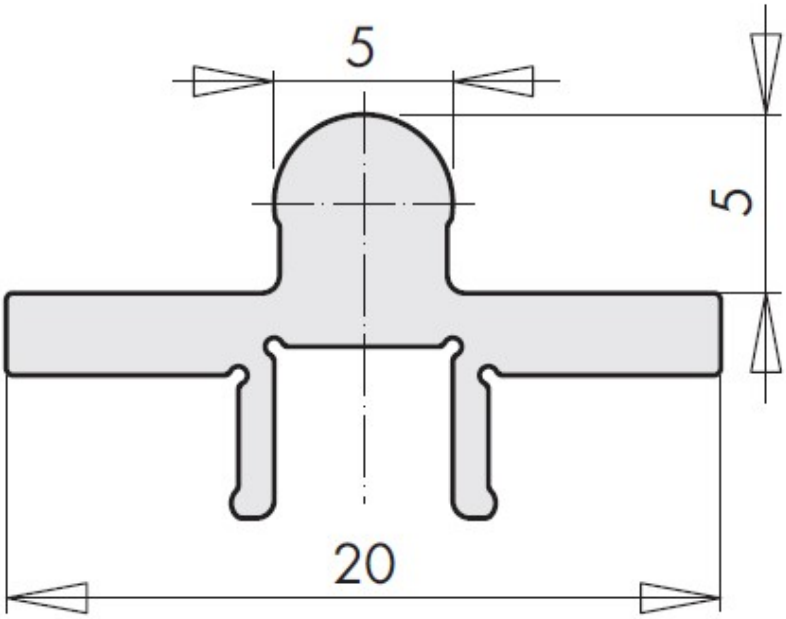RAIL DE ROULEMENT ECO PASS M/5