PROFIL SUPPORT POUR HH7642

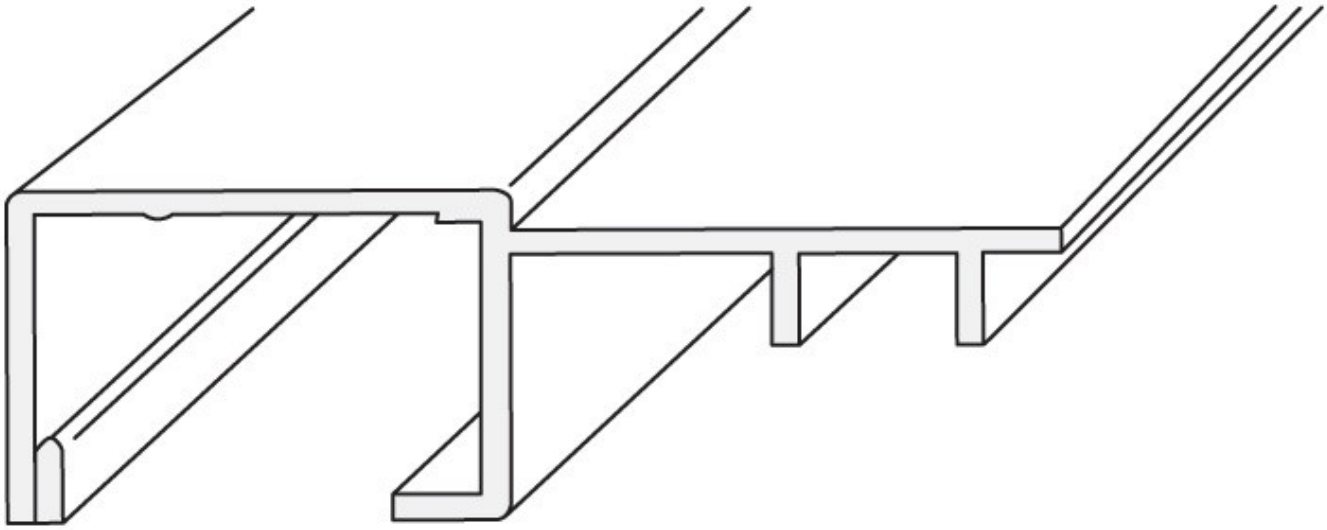

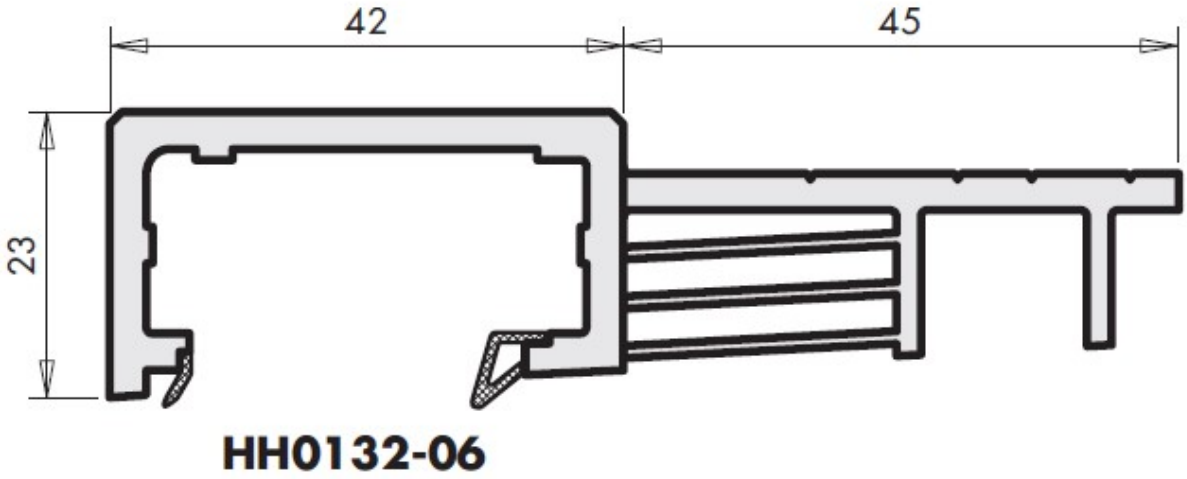
42
45
23
HH0132-06