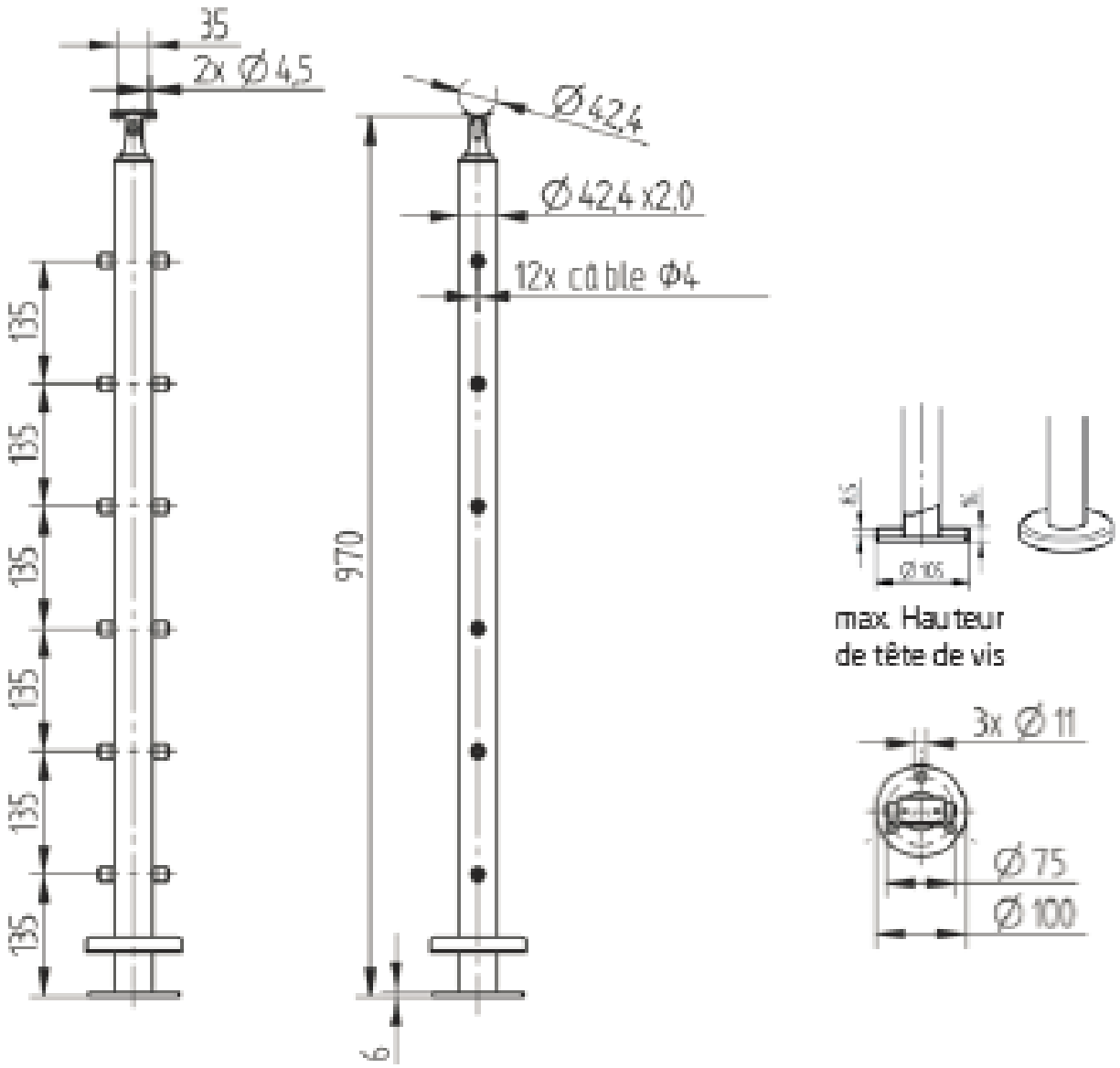POTEAU INTERMÉDIAIRE CÂBLE GARDE CORPS