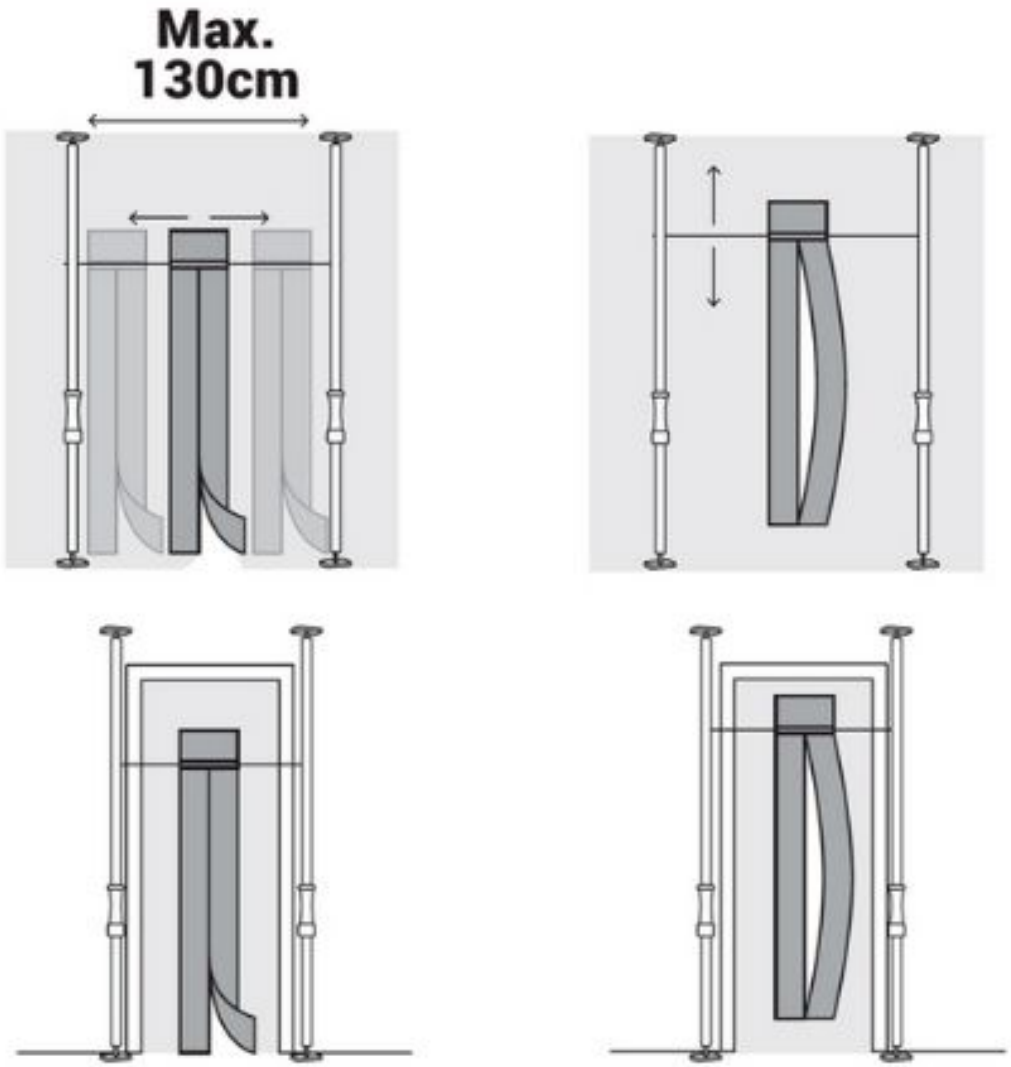PORTE MAGNETIQUE ANTI-POUSSIERE (EN SAC)