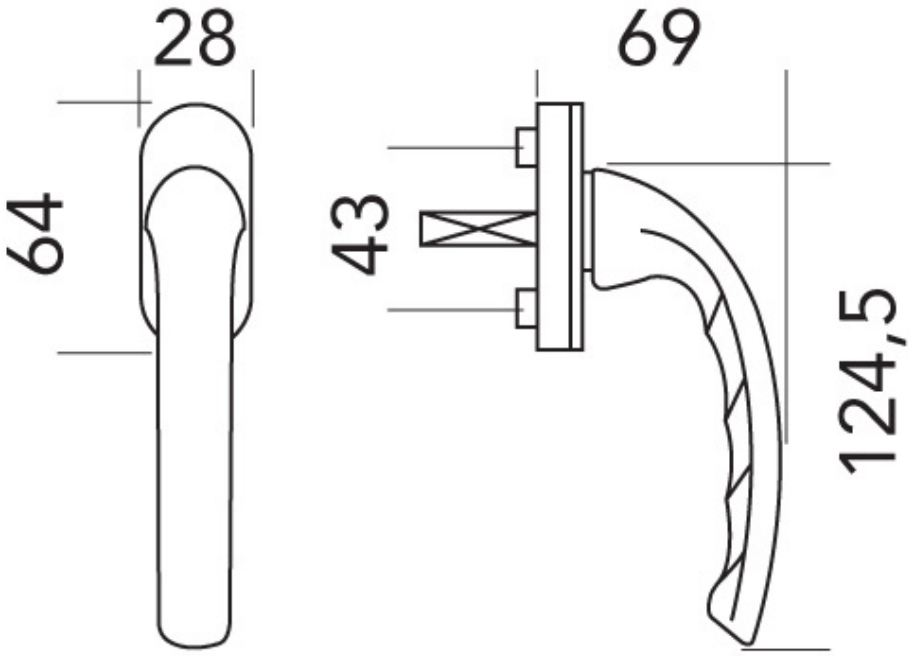POIGNÉE TOKYO LAITON