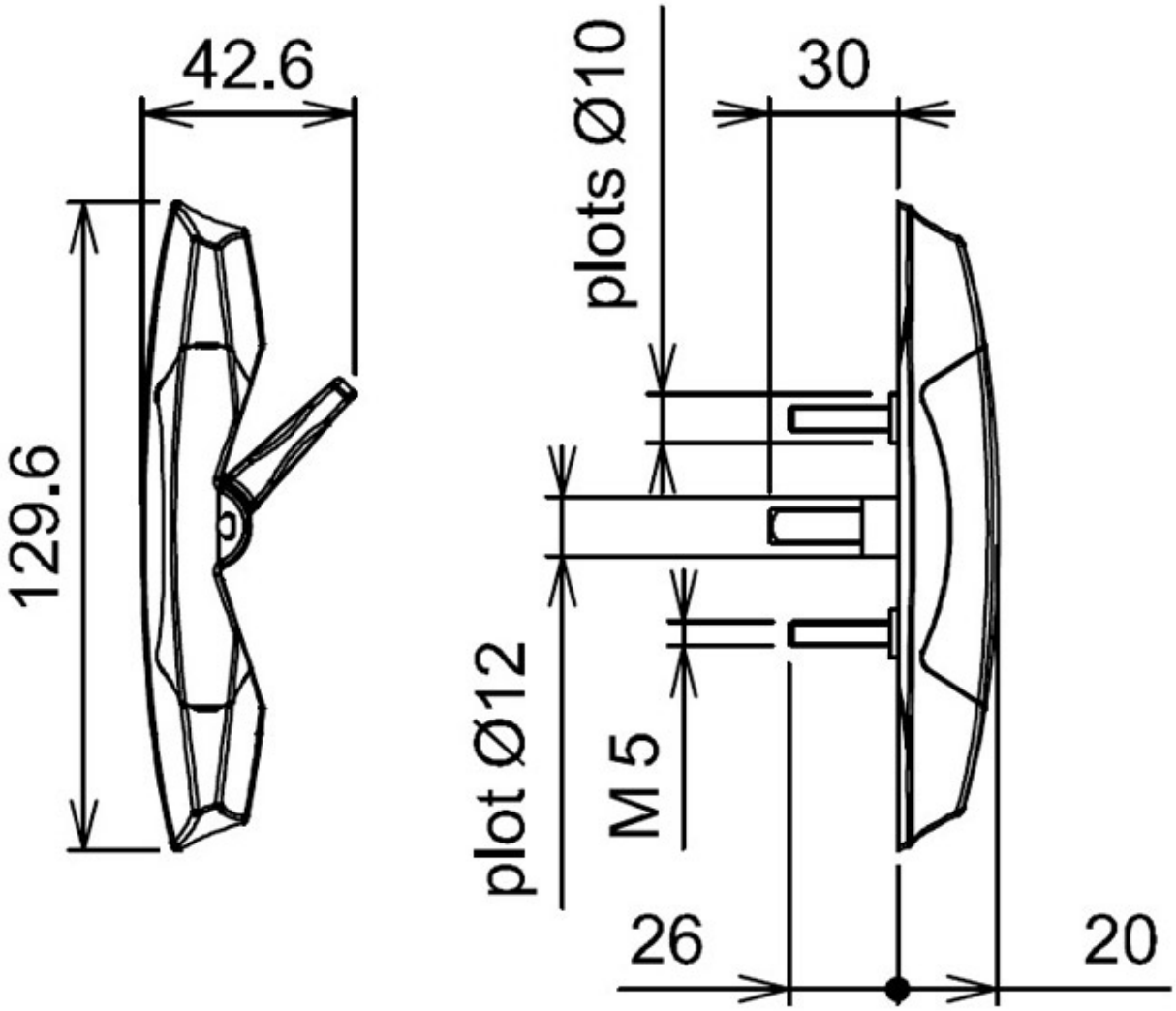POIGNÉE SMASH STANDARD 6555