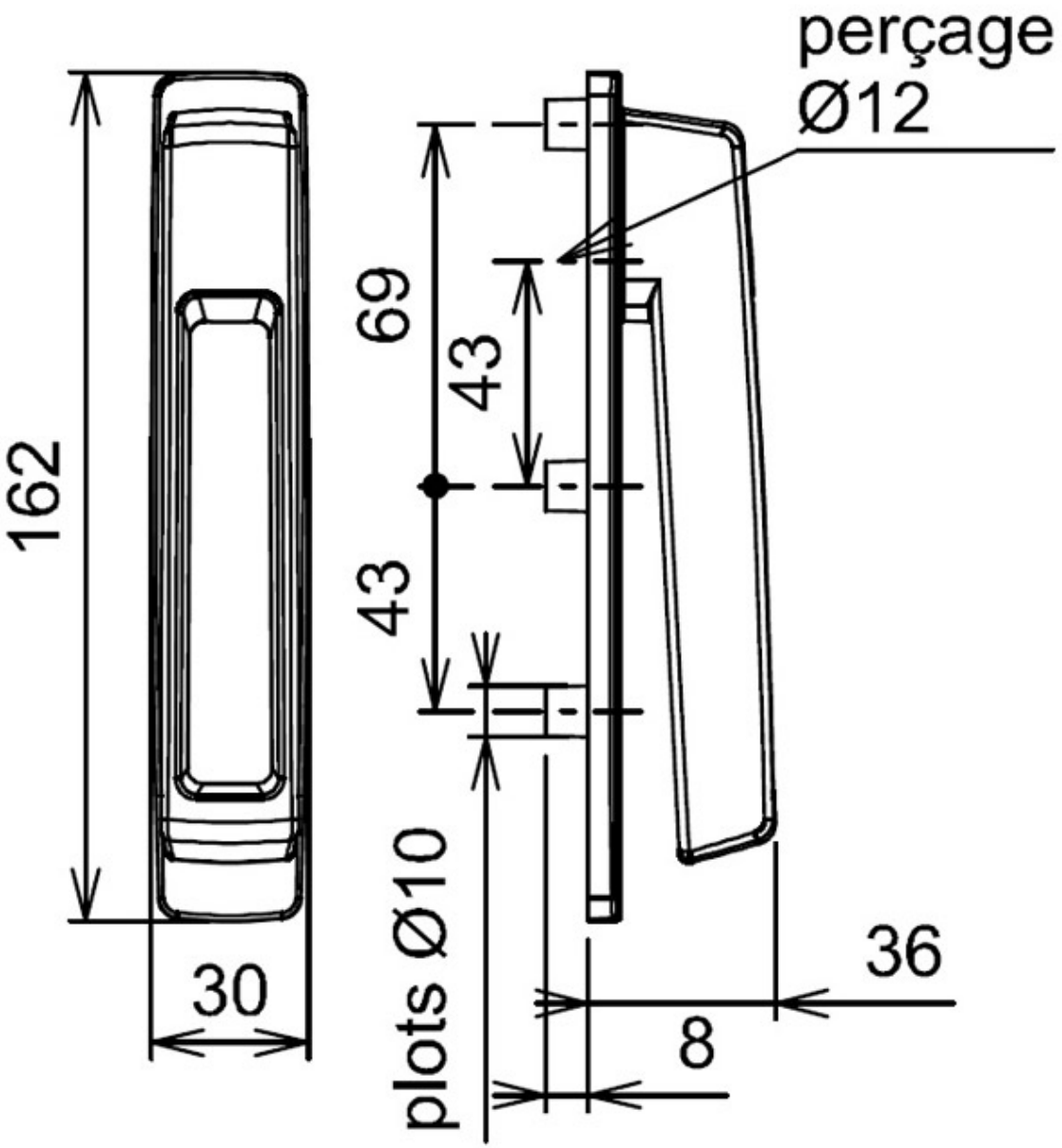POIGNÉE SARENA SR 7070