POIGNÉE INTÉRIEURE CYLINDRE PSK 200 Z

SAILLIE STANDARD

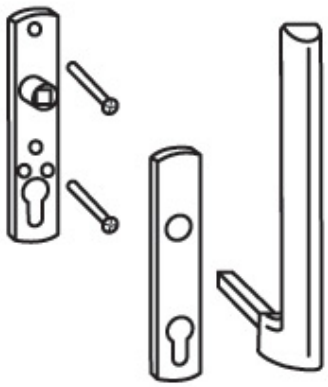
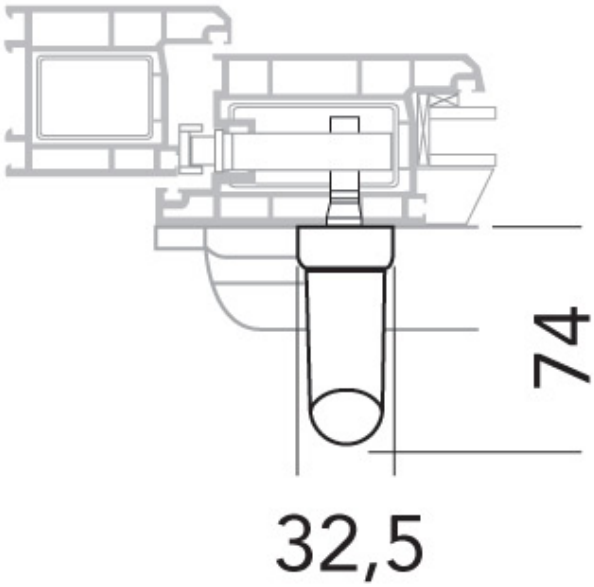
Intérieur