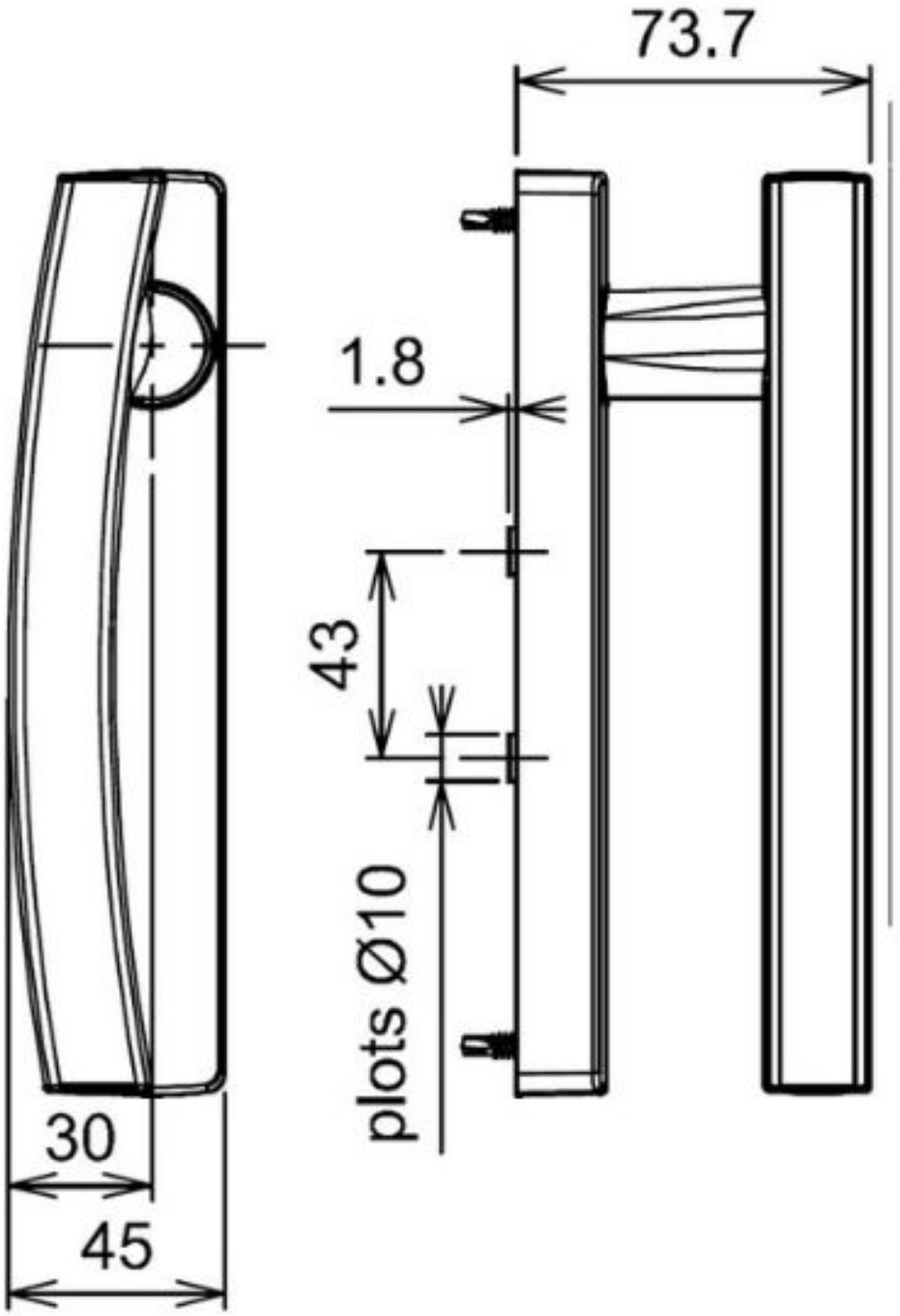POIGNÉE FIXE SYMBIOSE 6658