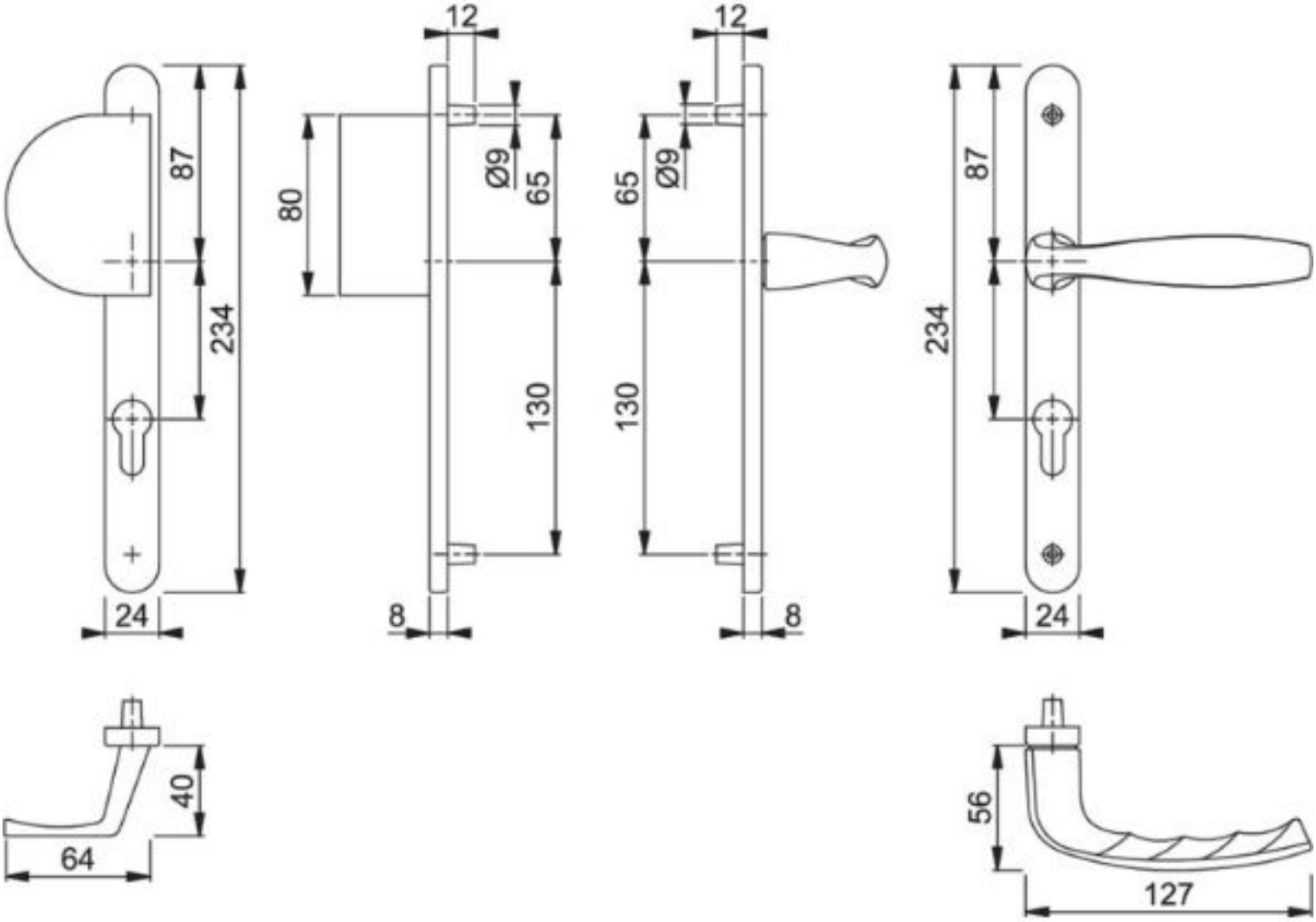POIGNÉE DE PORTE PALIÈRE ÉTROITE ÉTANCHE AEV NEW-YORK