POIGNÉE DE PORTE LARGE SAN DIEGO ENTRAXE 195MM

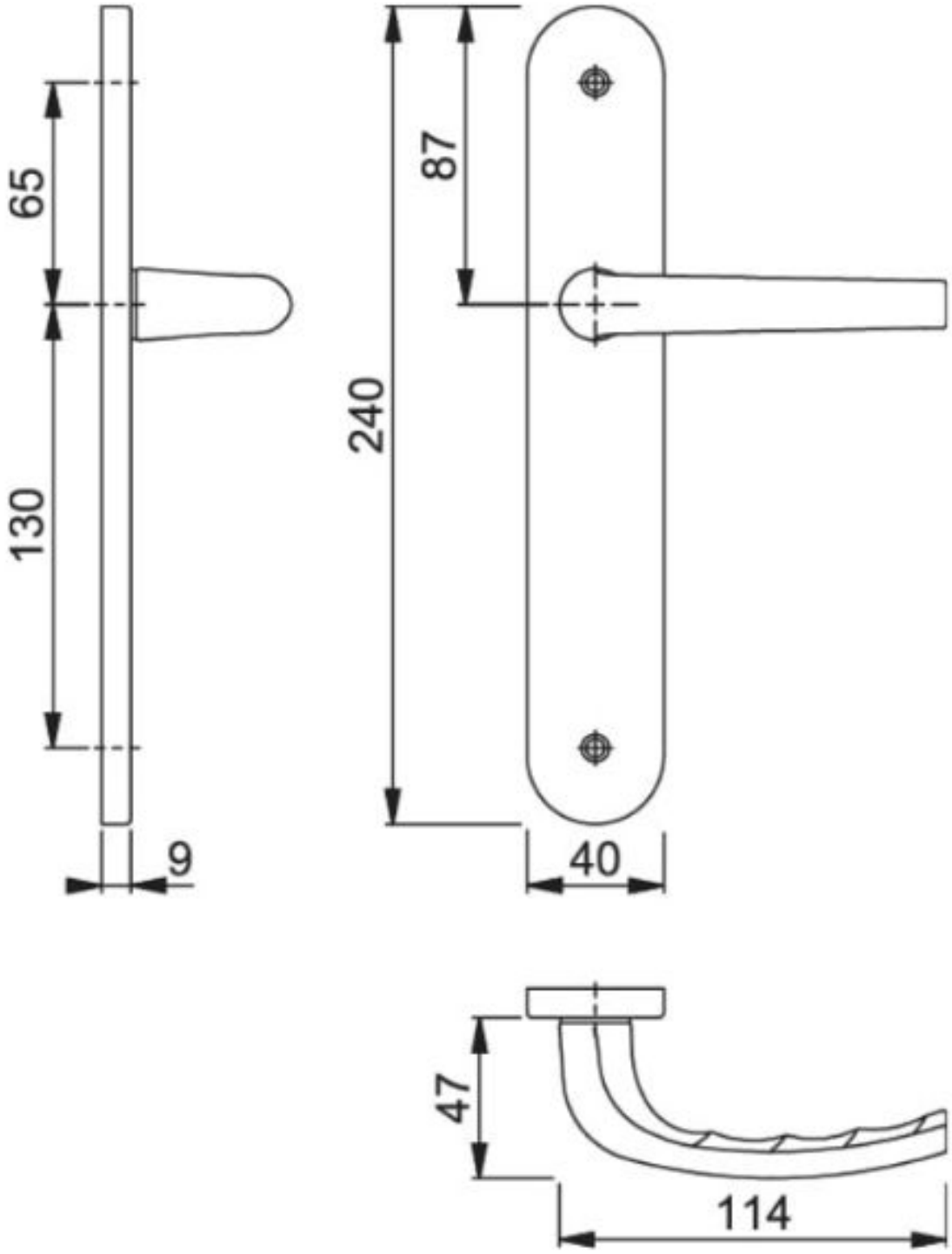

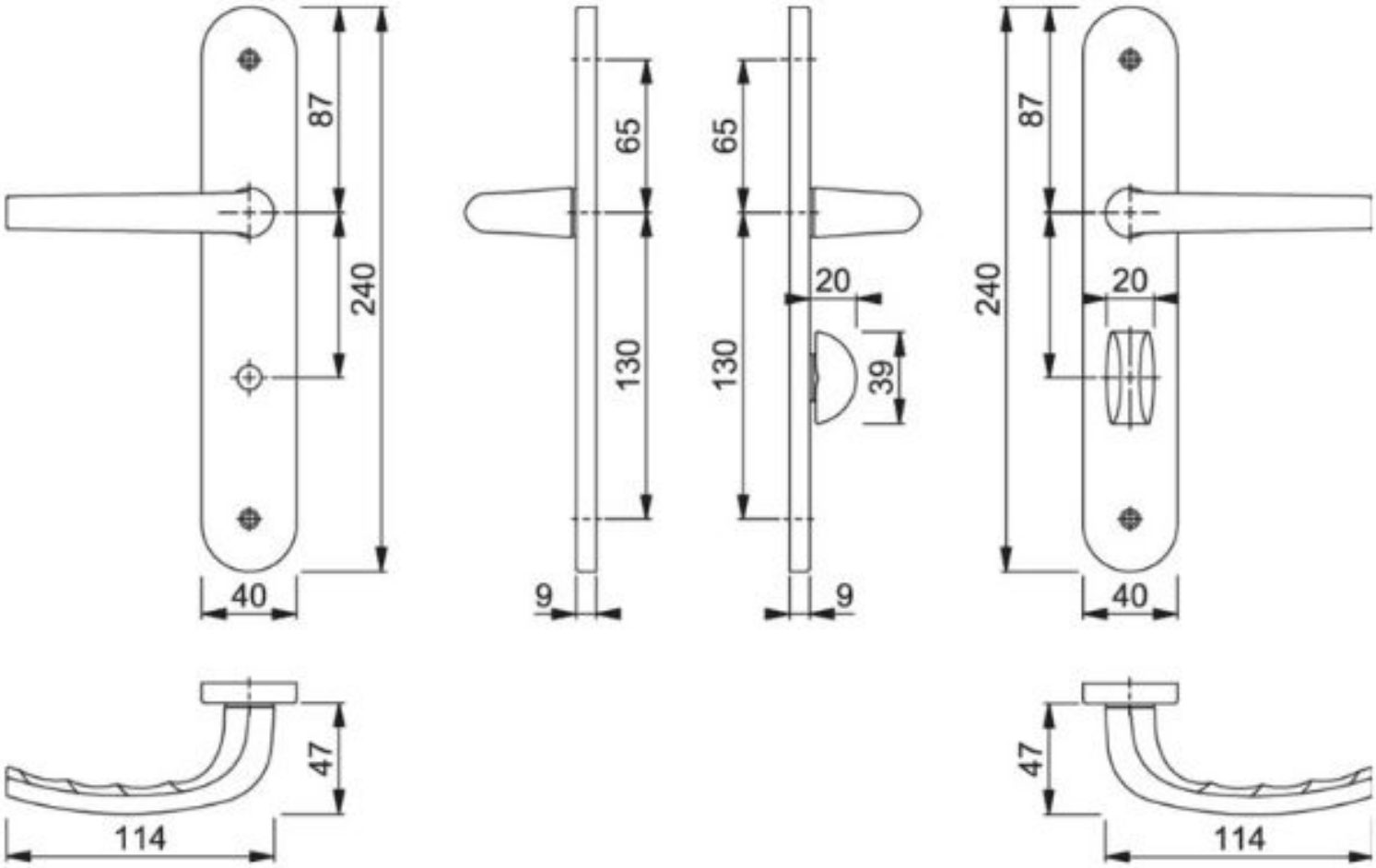
87
240
40
65
130
9
65
130
20
39
9
87
240
20
40
47
114
47
114