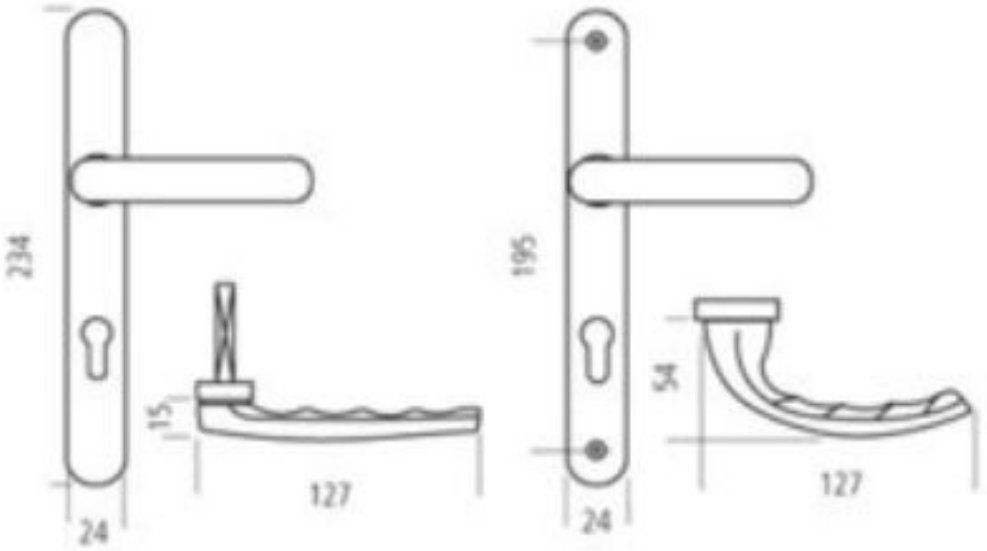POIGNÉE DE PORTE ÉTROITE NEW-YORK SAILLIE RÉDUITE