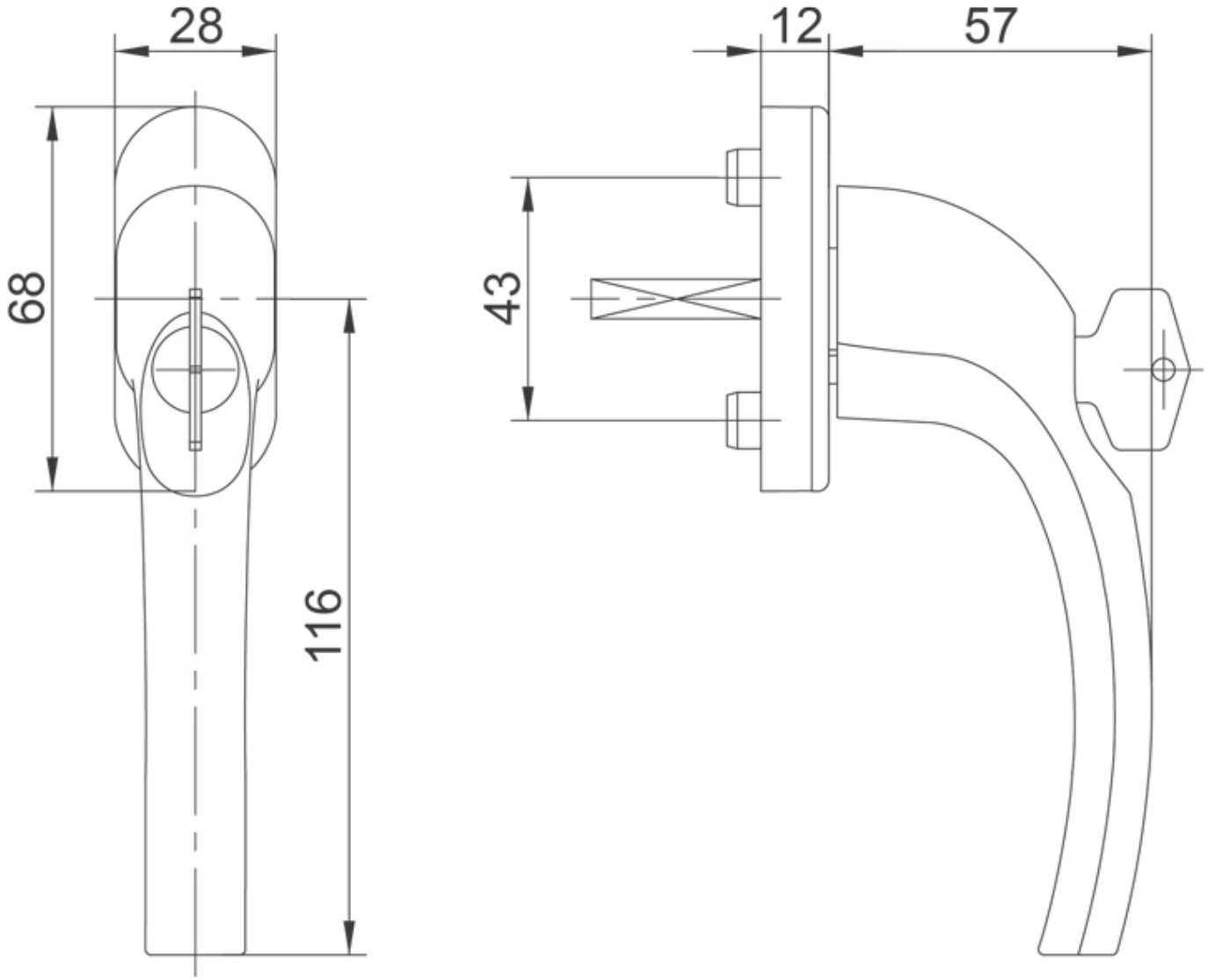POIGNÉE DE FENÊTRE À CLÉ RIO