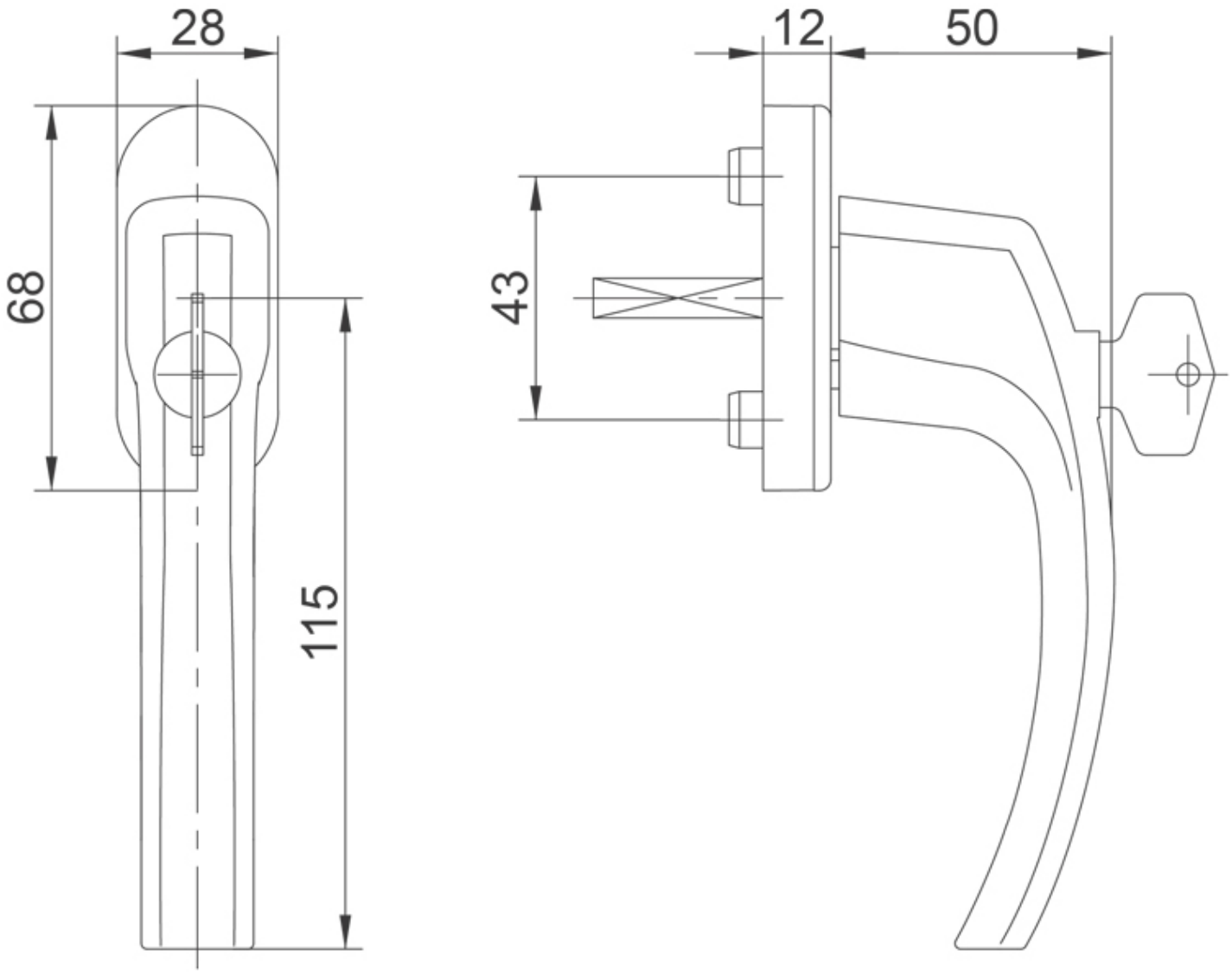POIGNÉE DE FENÊTRE À CLÉ EVA