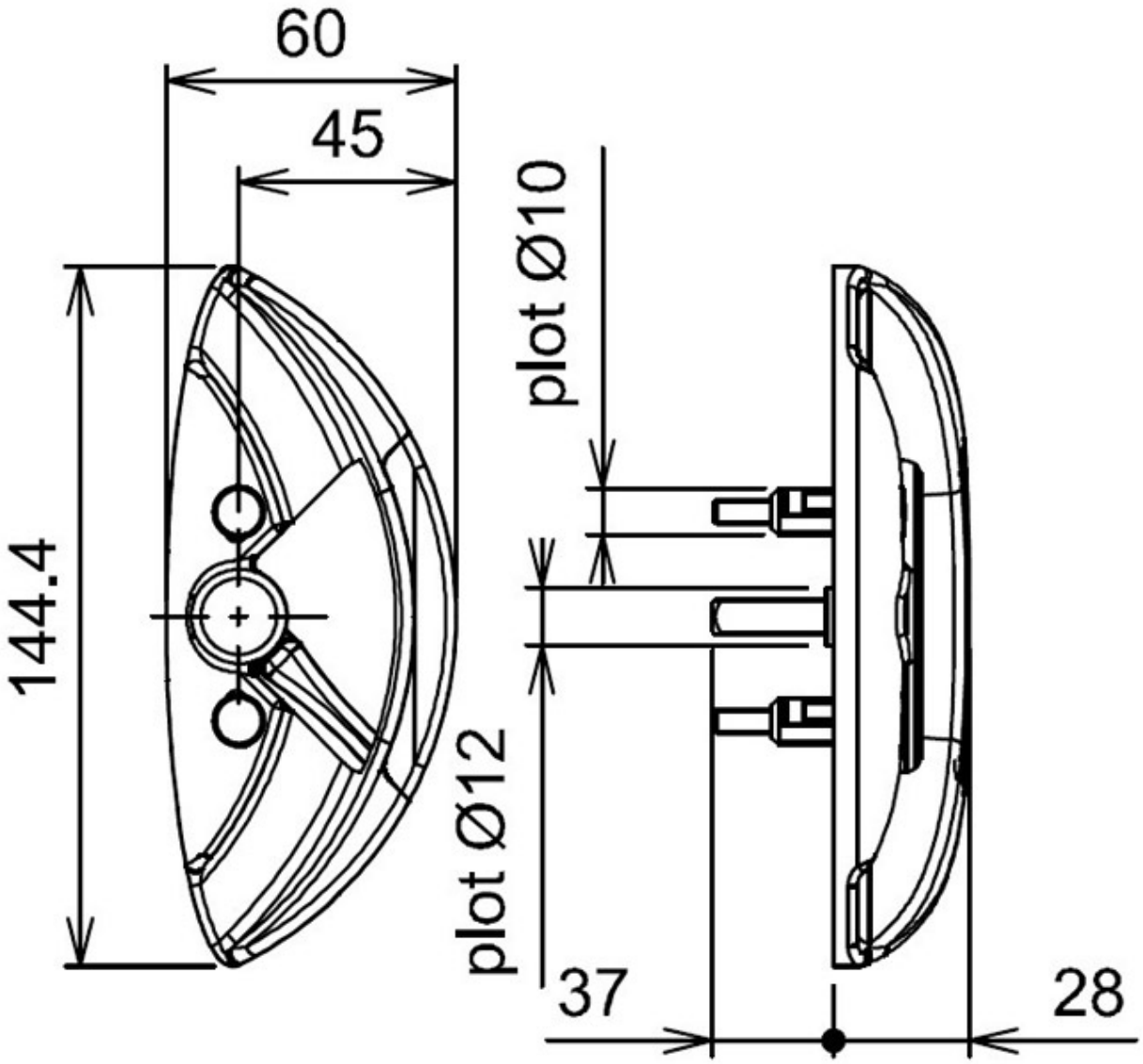POIGNÉE BUTÉE SÉDUCTION PM 6067