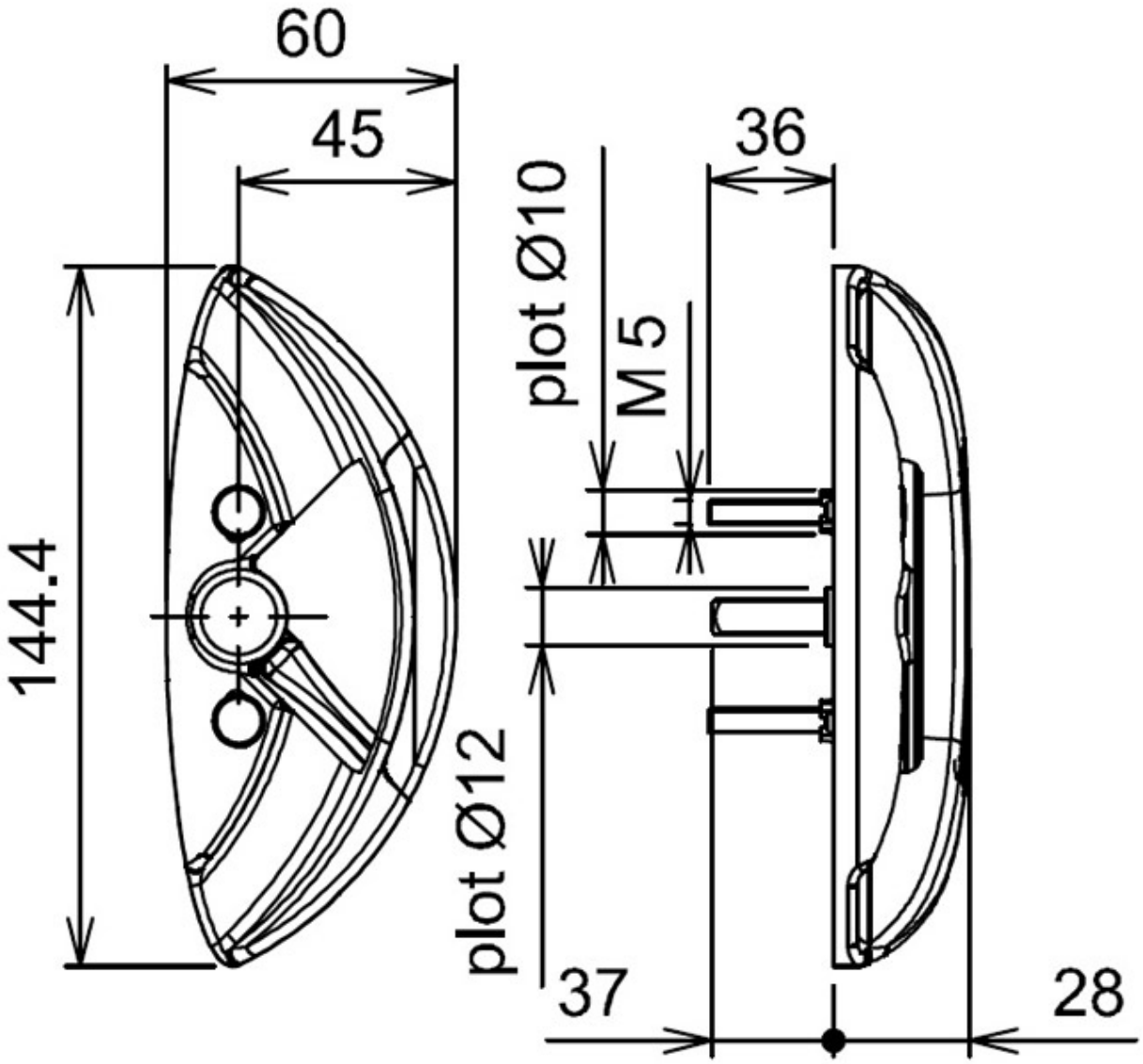POIGNÉE BUTÉE SEDUCTION PM 5565