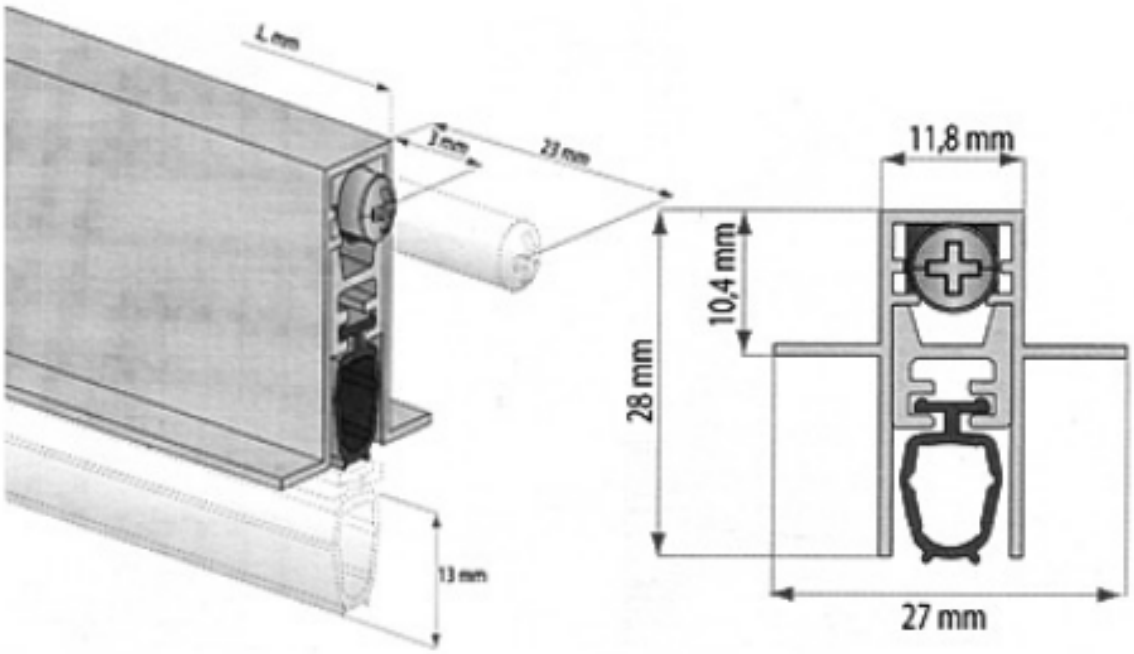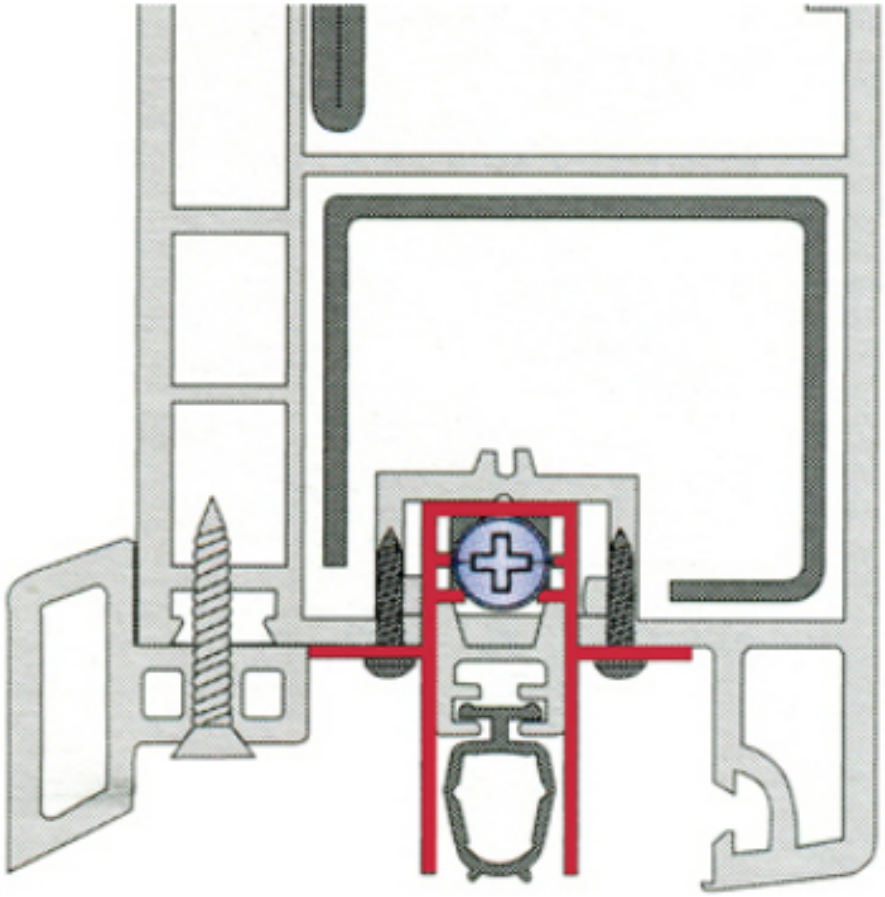PLINTHE À AILETTE PVC