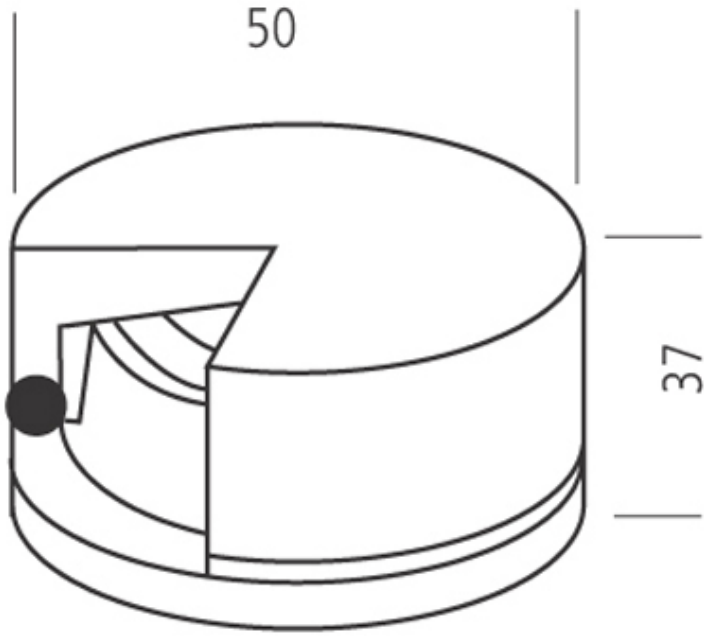PIVOT INFÉRIEUR À BILLES À SOUDER