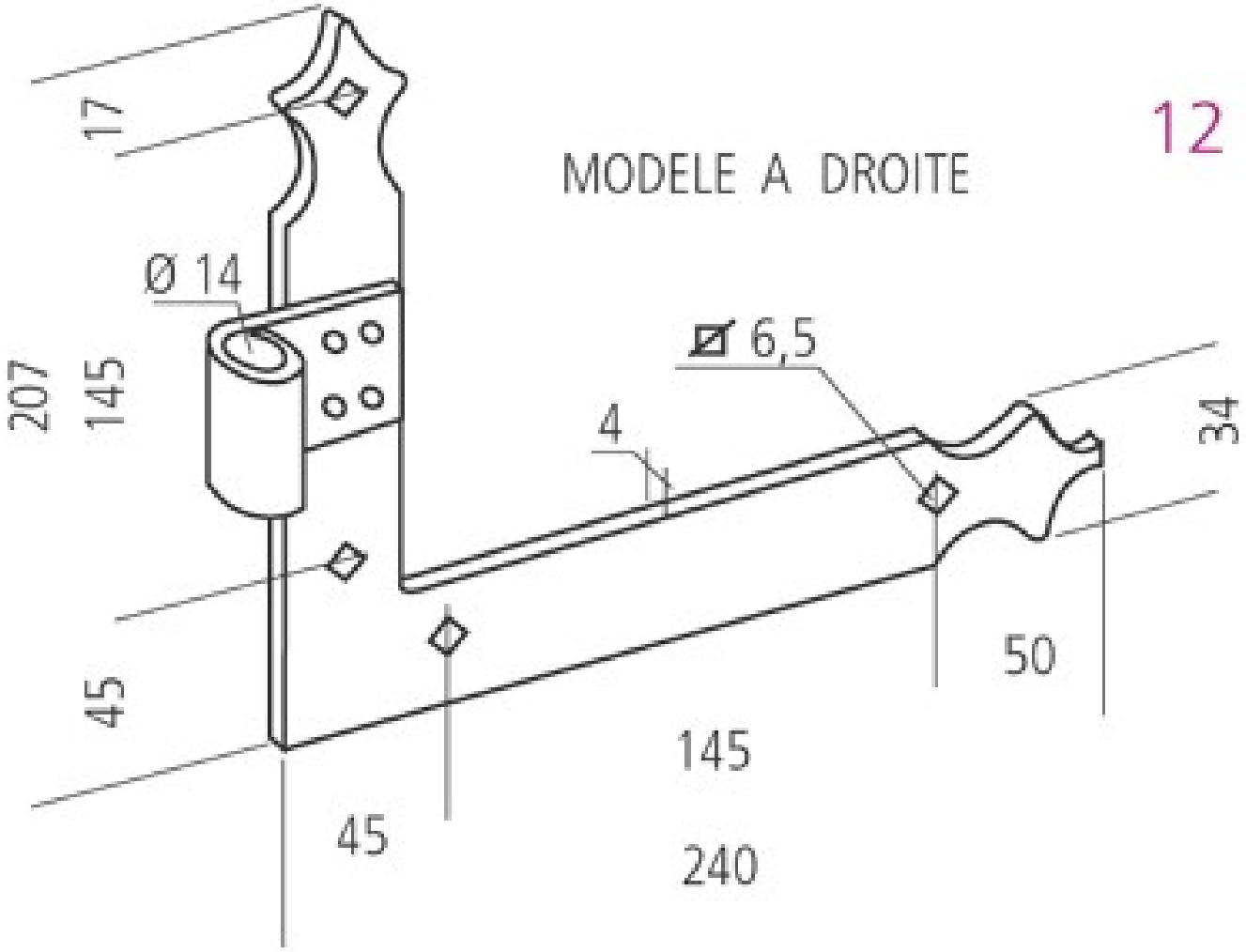PENTURE ÉQUERRE