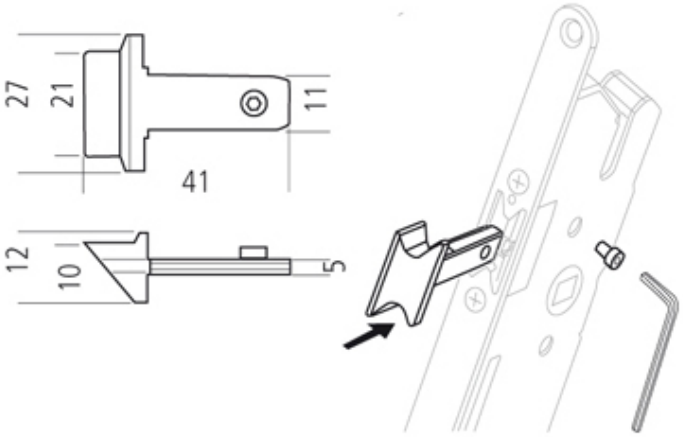PÊNE DEMI-TOUR DÉCALÉ