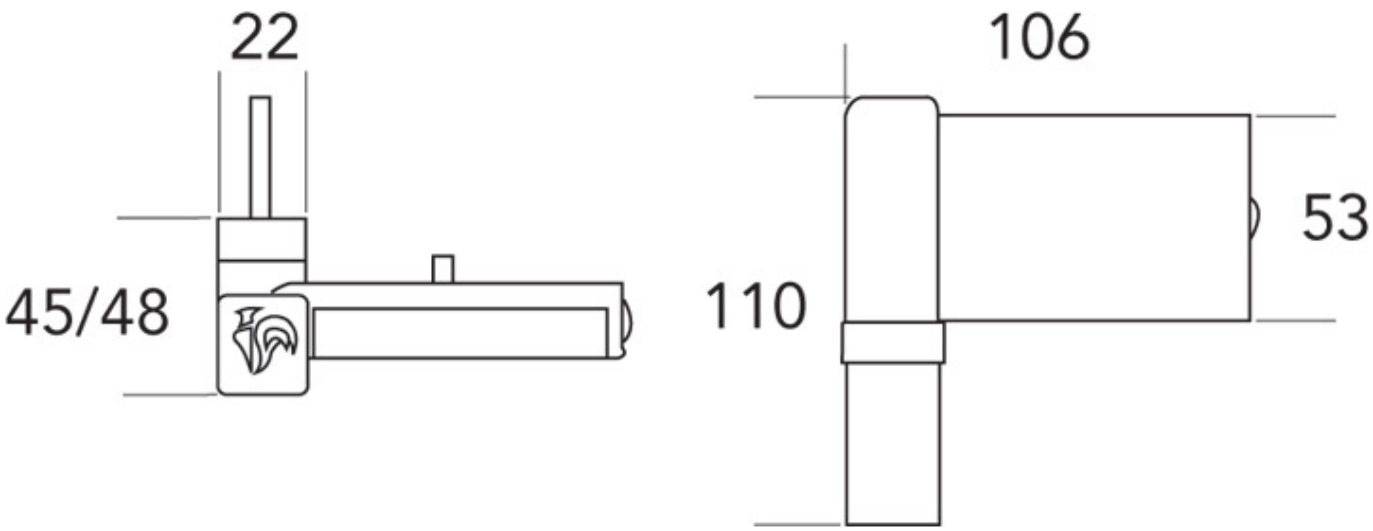PAUMELLE PVC KT-V