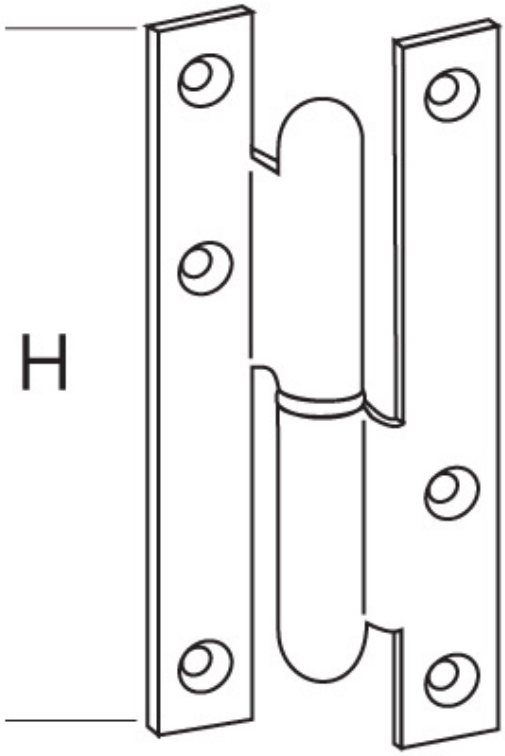PAUMELLE COUDÉE