MODULE EXTÉRIEUR POUR FLUID EXIT

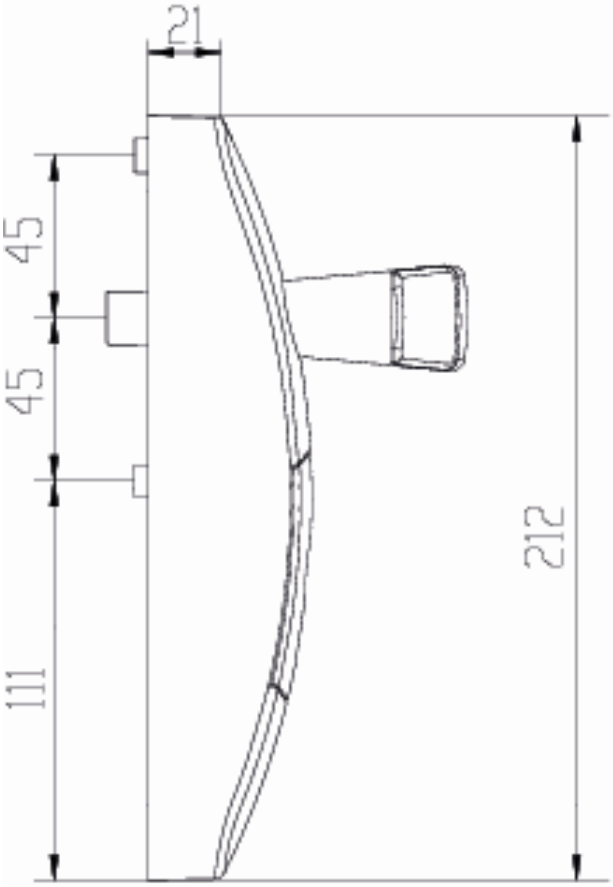

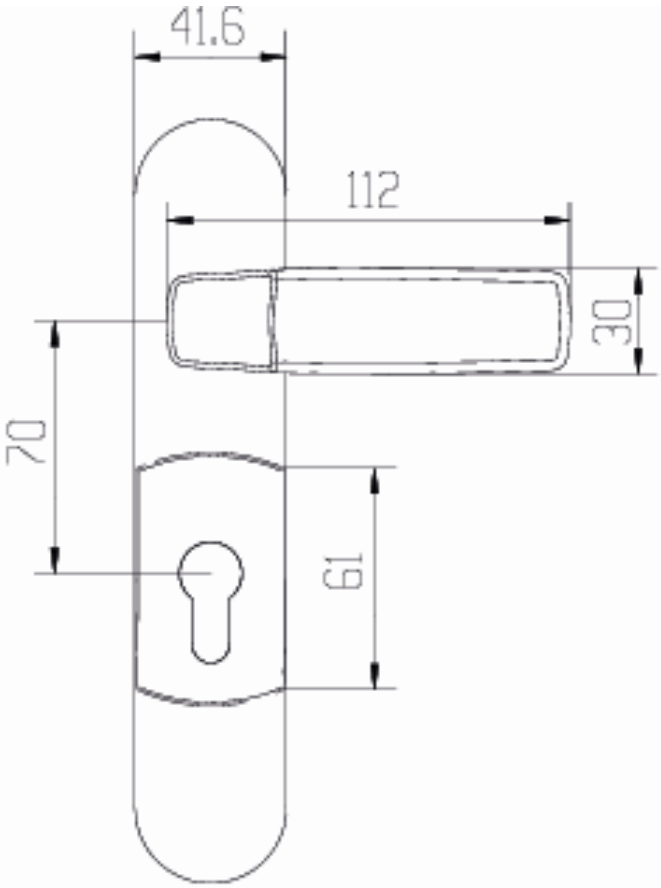

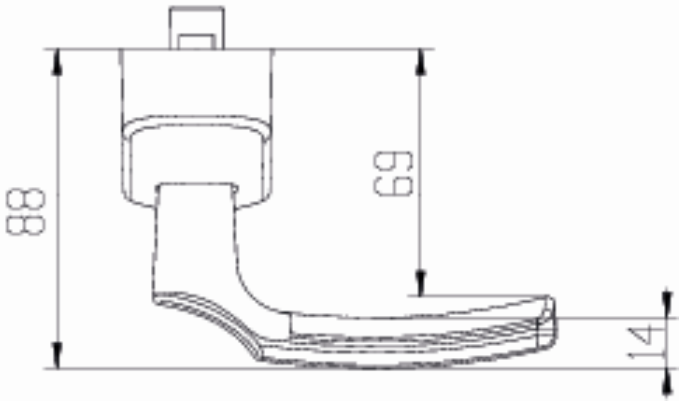

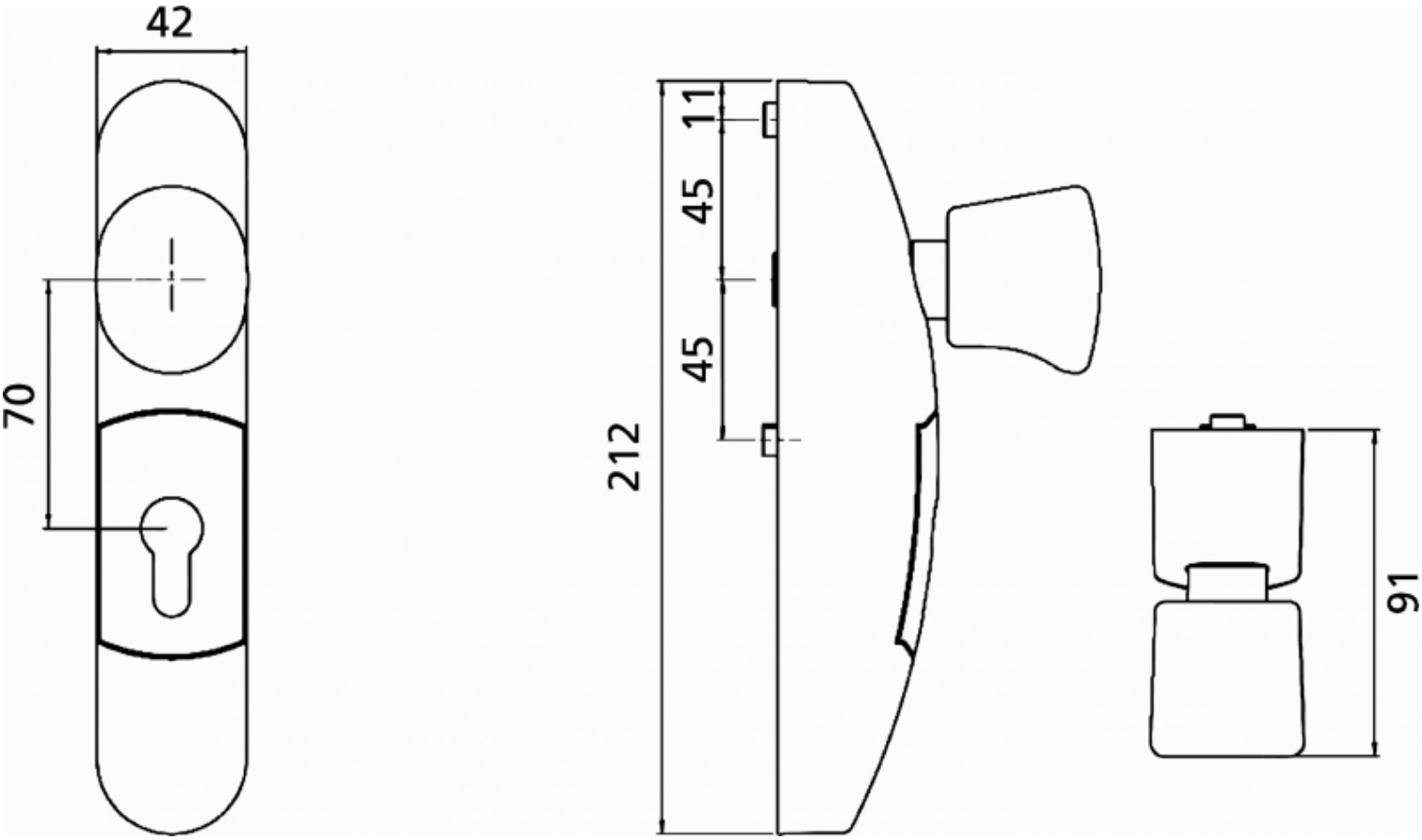
42
70
212
11
45
45
91