MÉCANISME POUR ANTIPANIQUE TYPE A

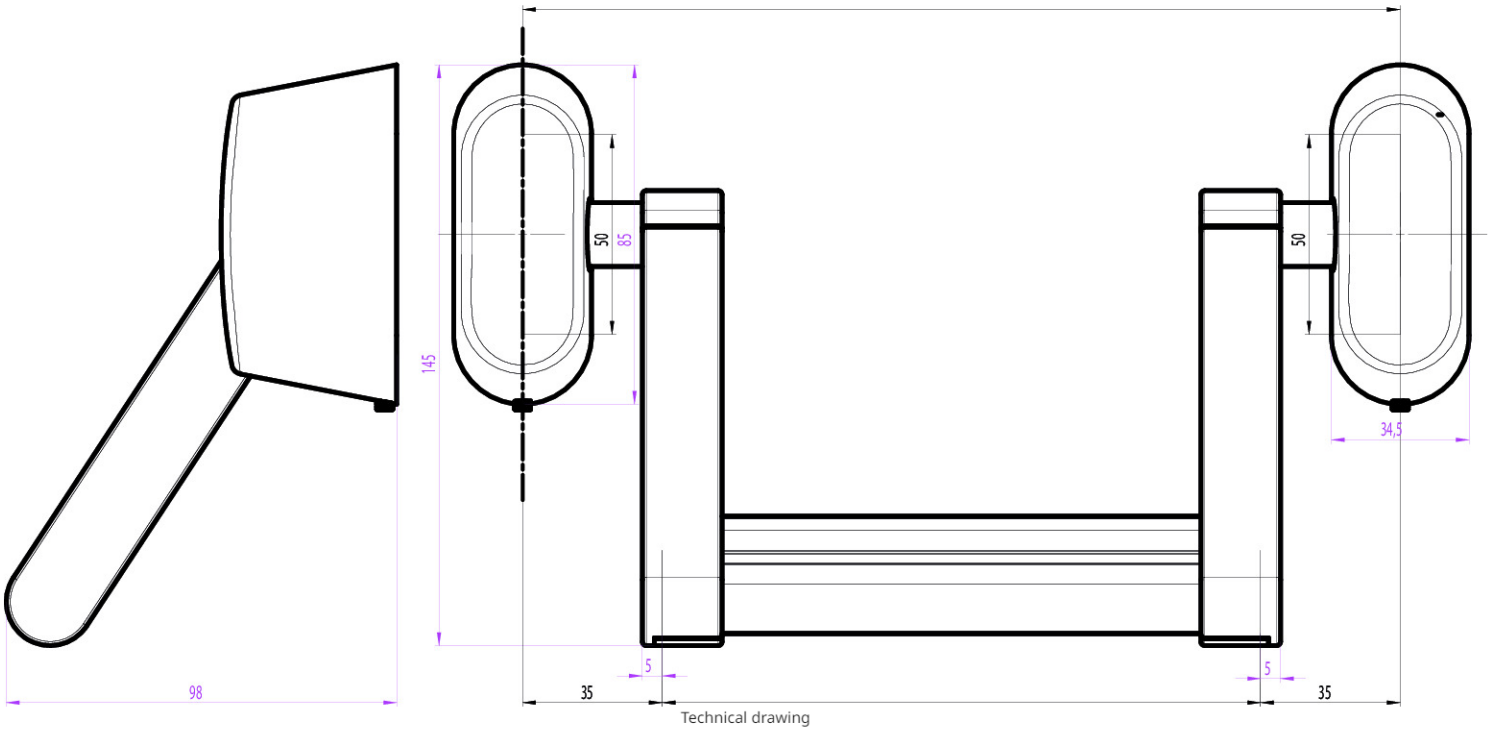

Technical drawing