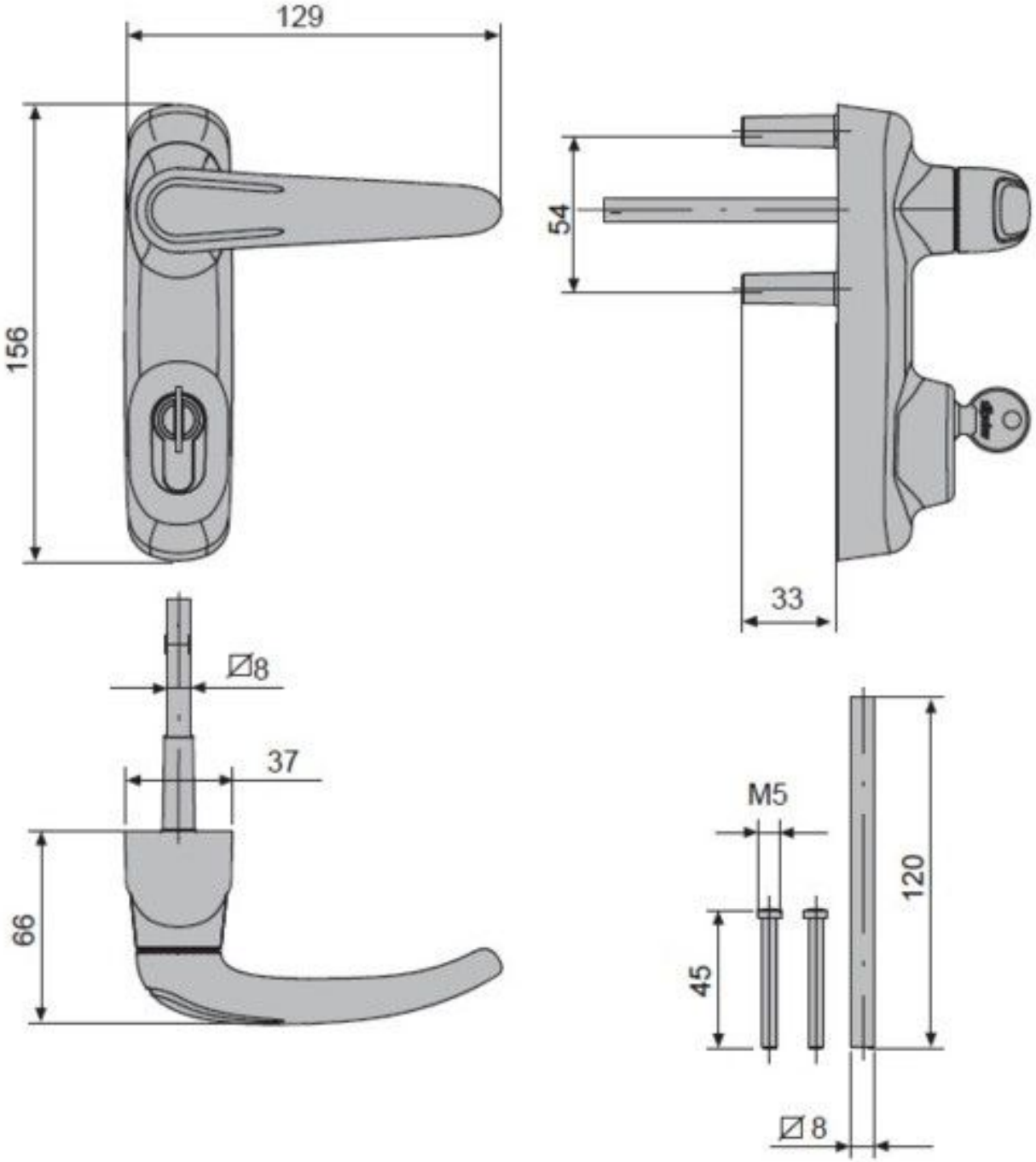MANOEUVRE EXTÉRIEURE OLTRE HORUS