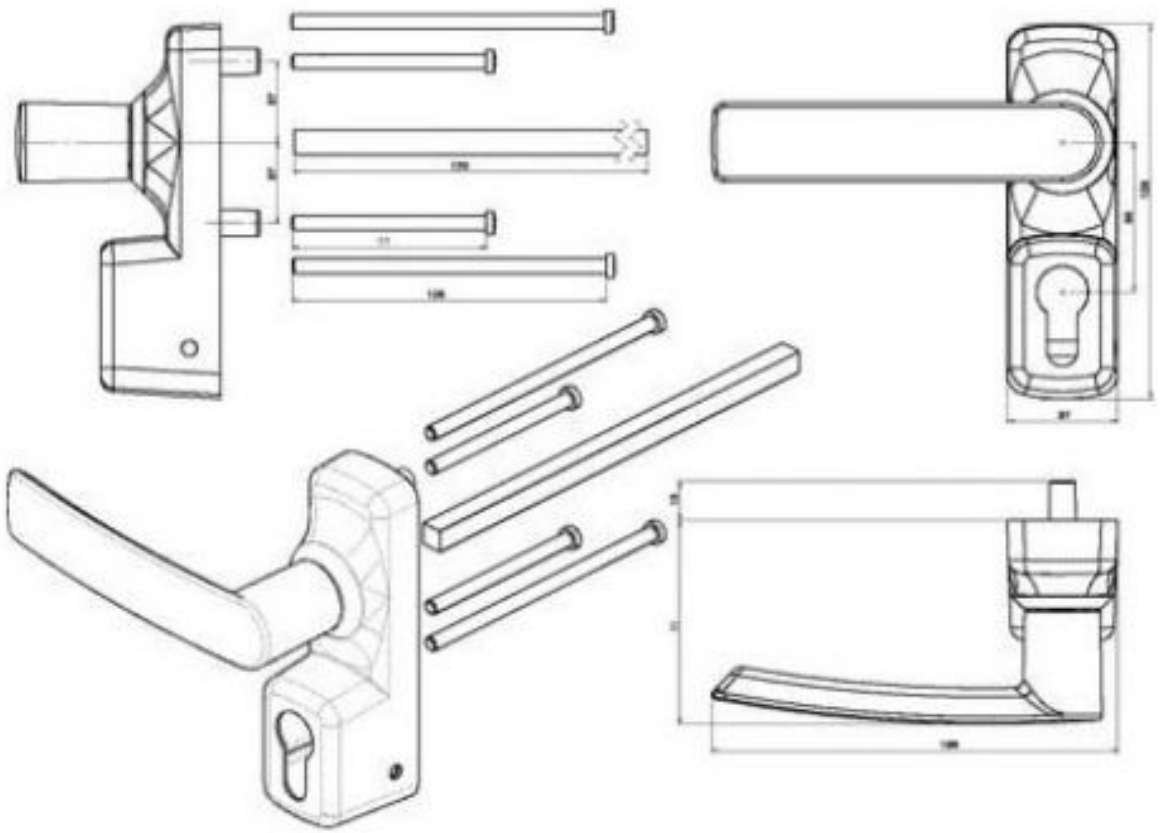MANOEUVRE EXTÉRIEURE OLTRE HERA