KIT RENVOI D'ANGLE ET POINT DE FERMETURE

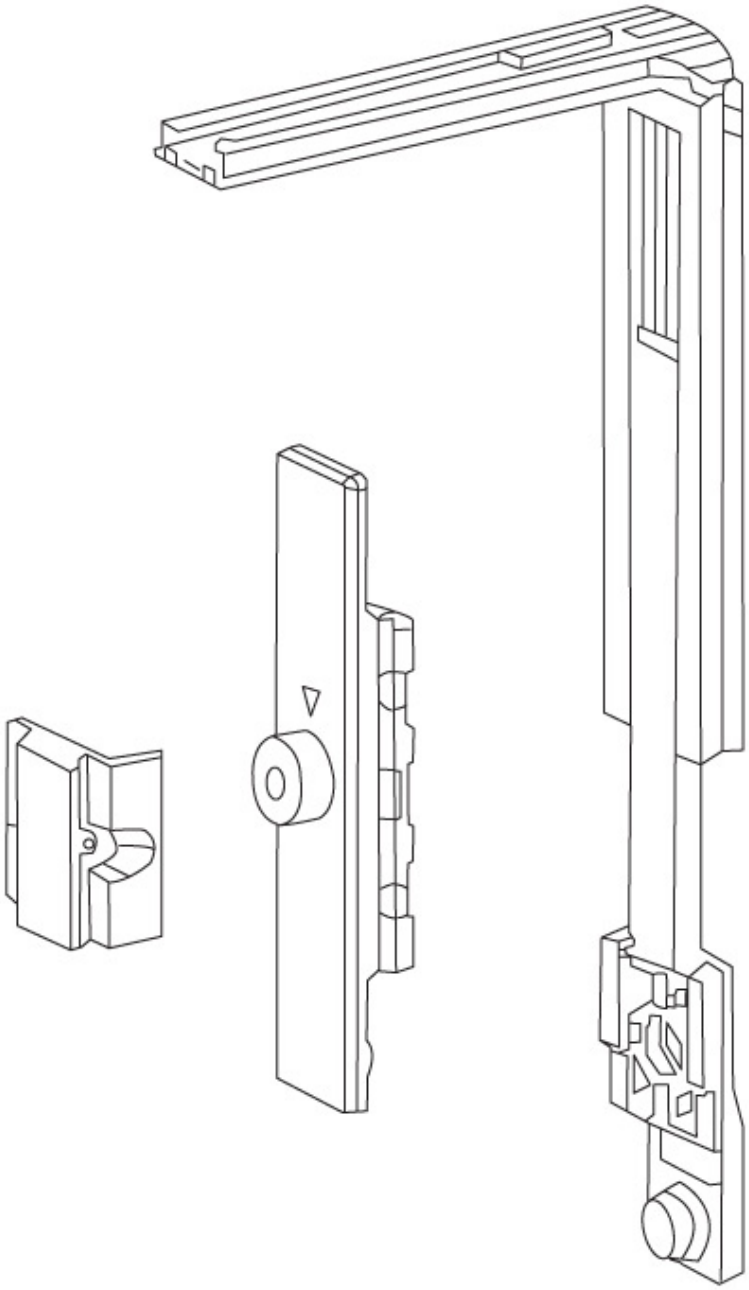

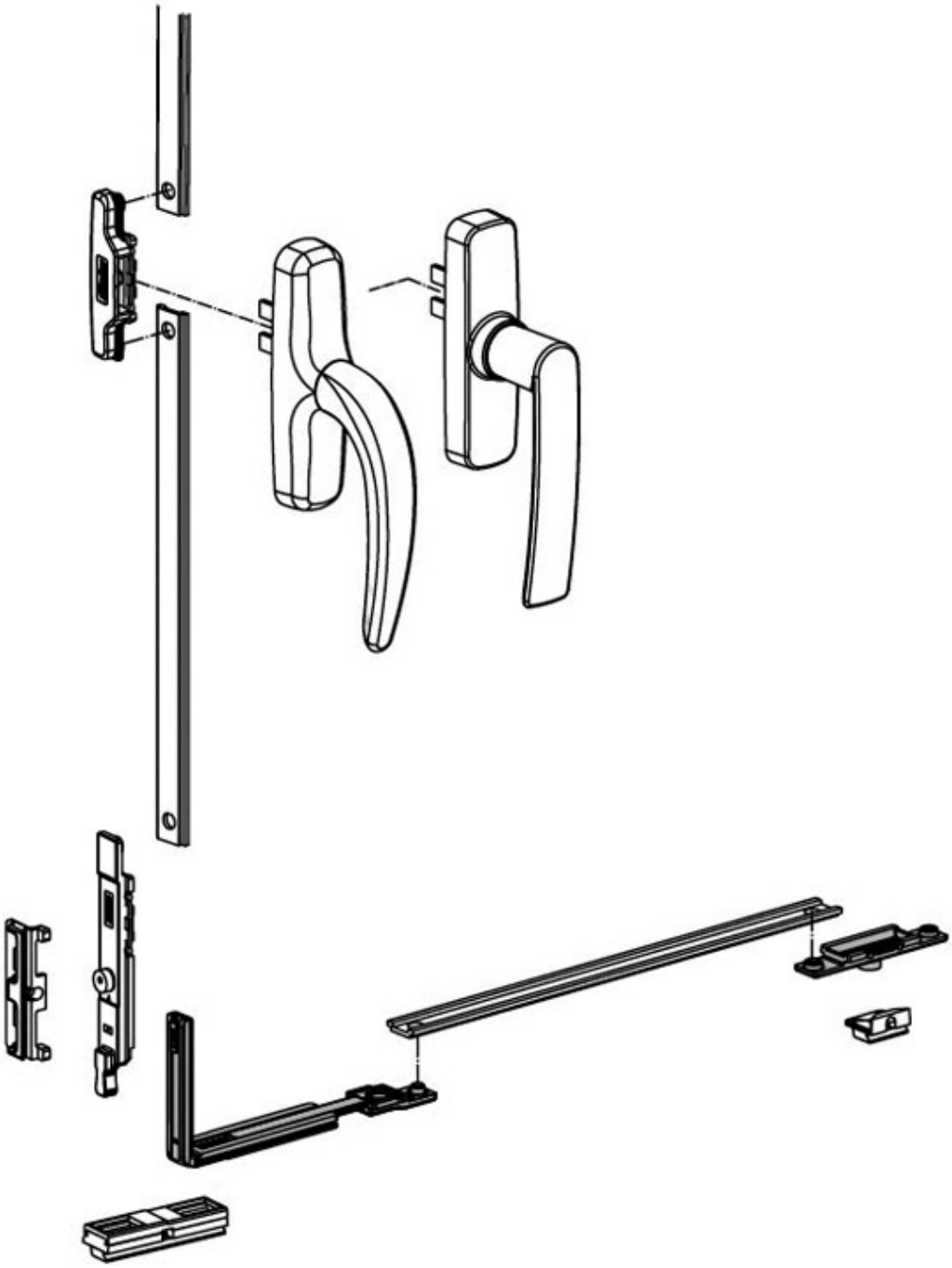

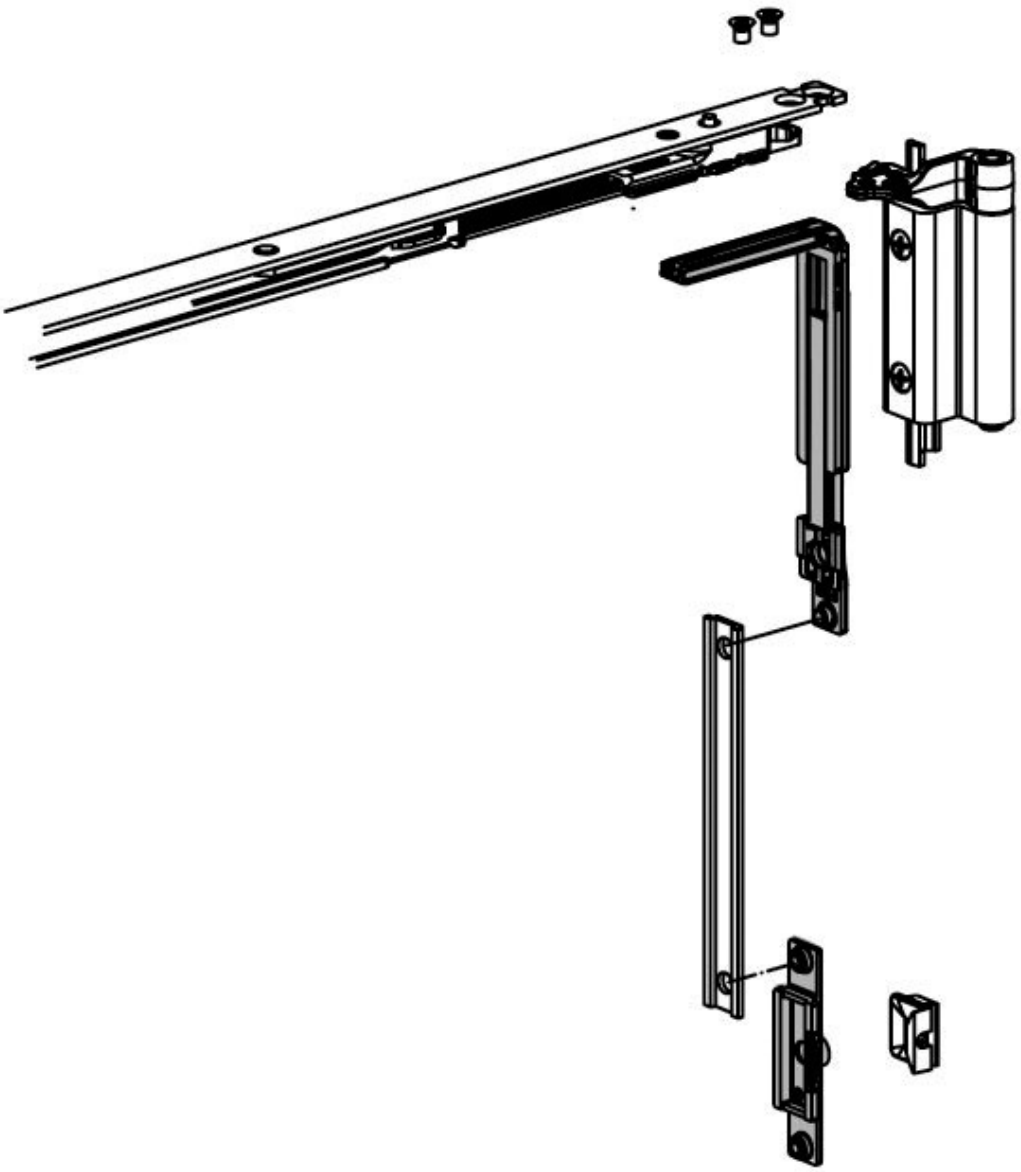

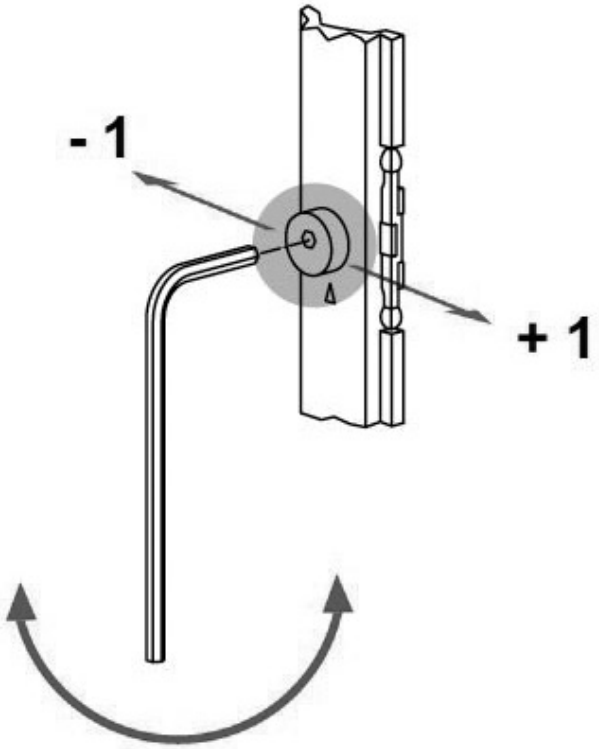
- 1
+ 1