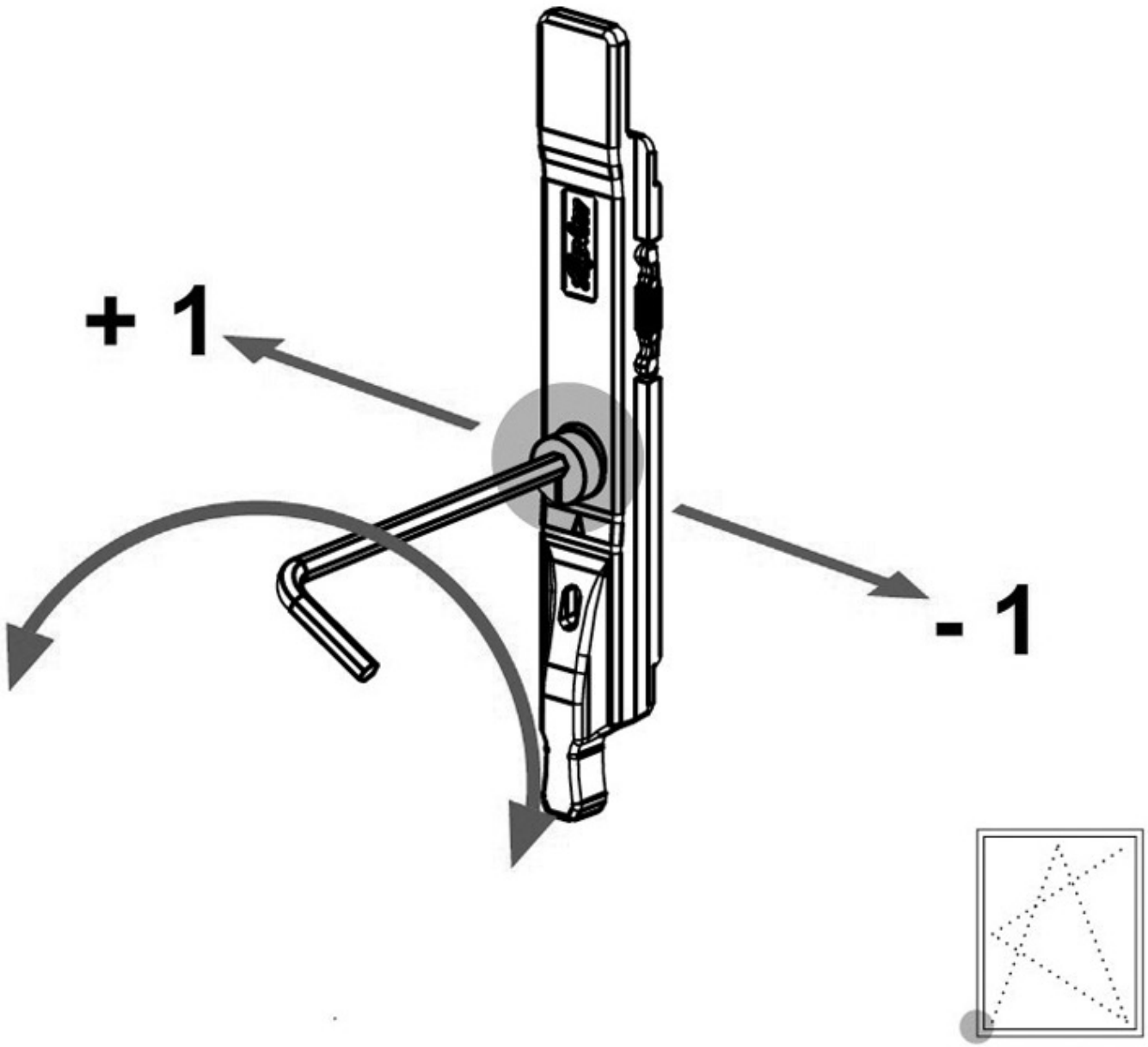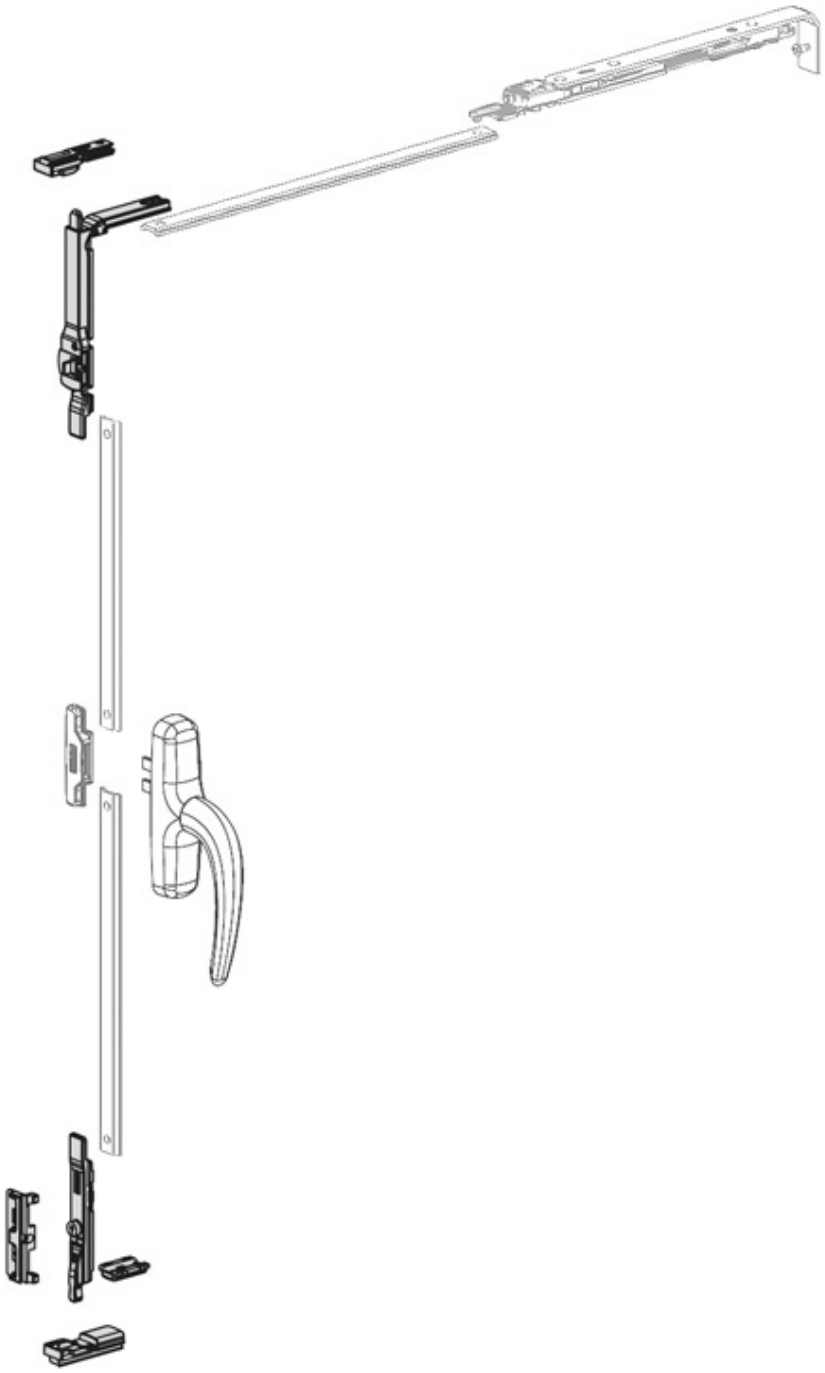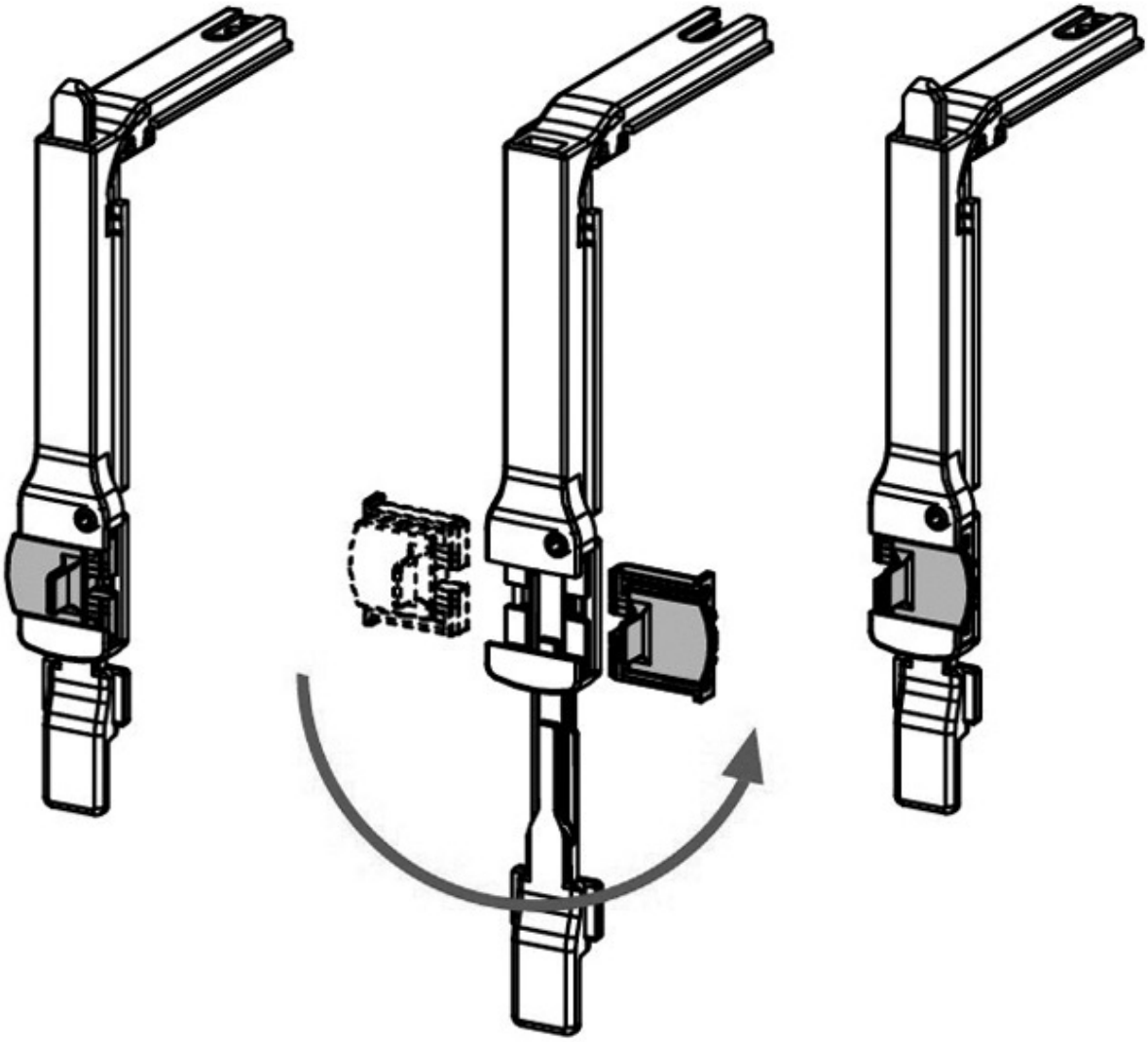KIT OB GALICUBE