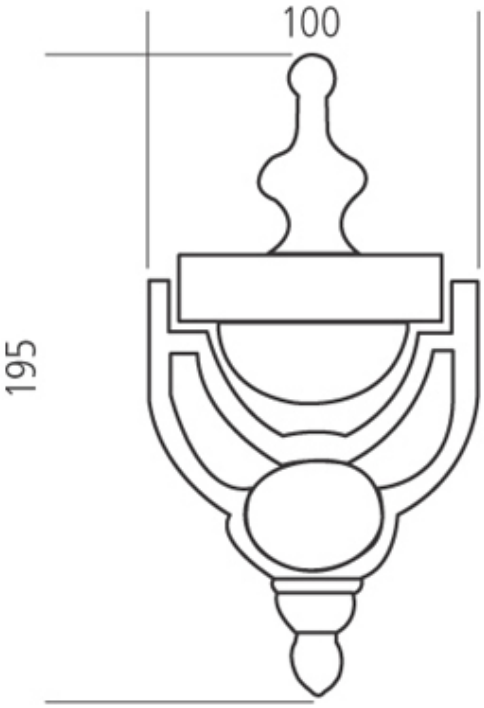HEURTOIR LAITON