GÂCHE ÉLECTRIQUE SE

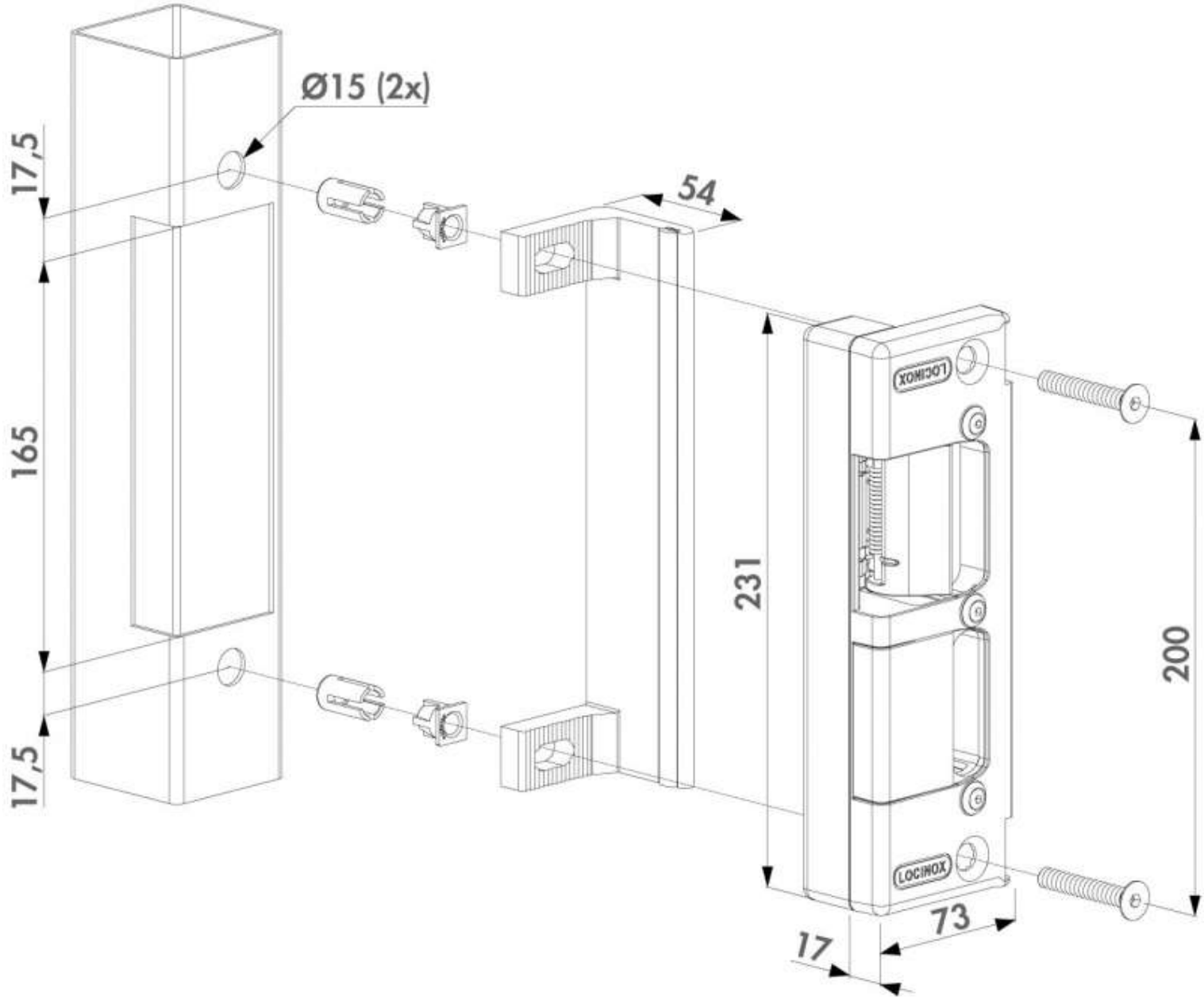

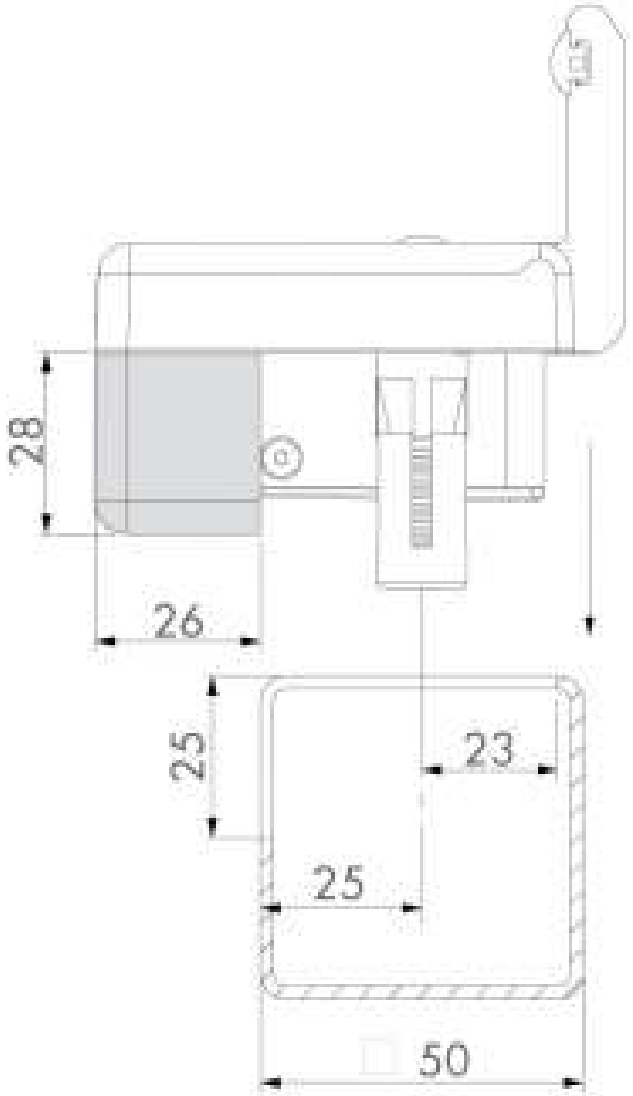
28
26
25
23
25
50

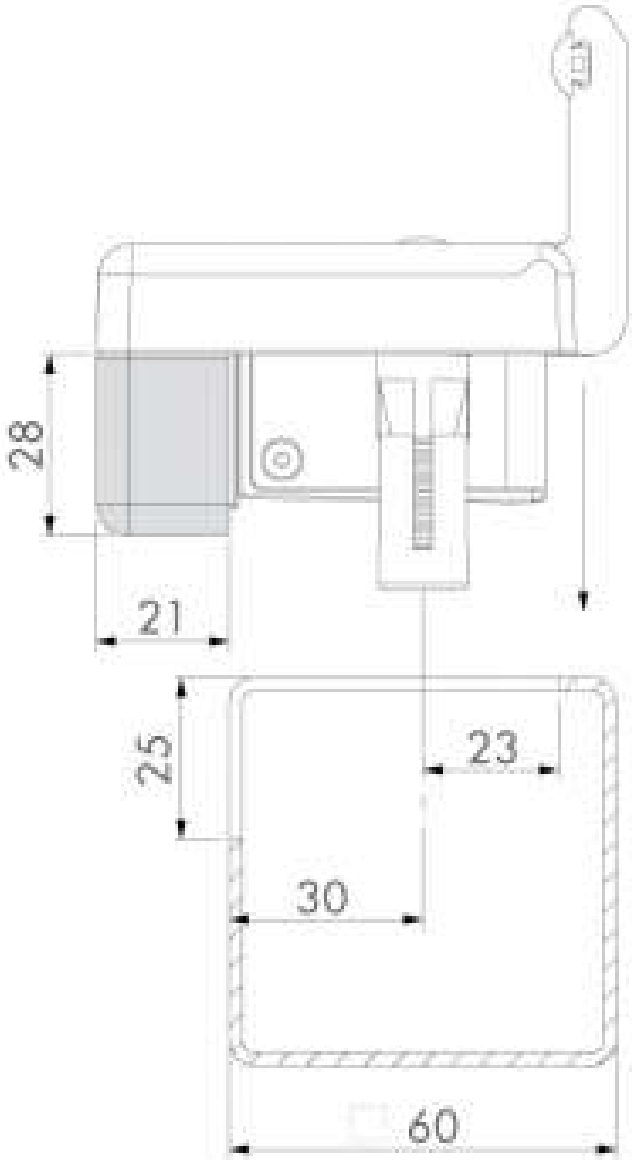
28
21
25
23
30
60

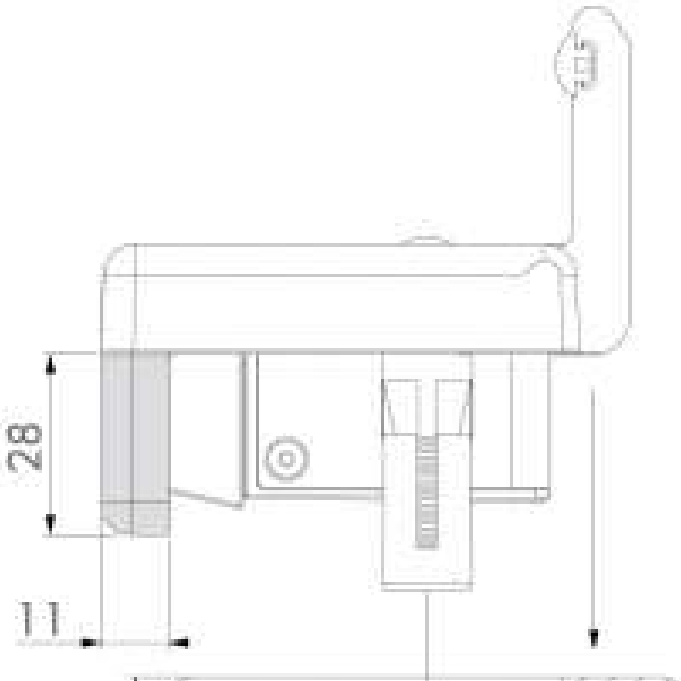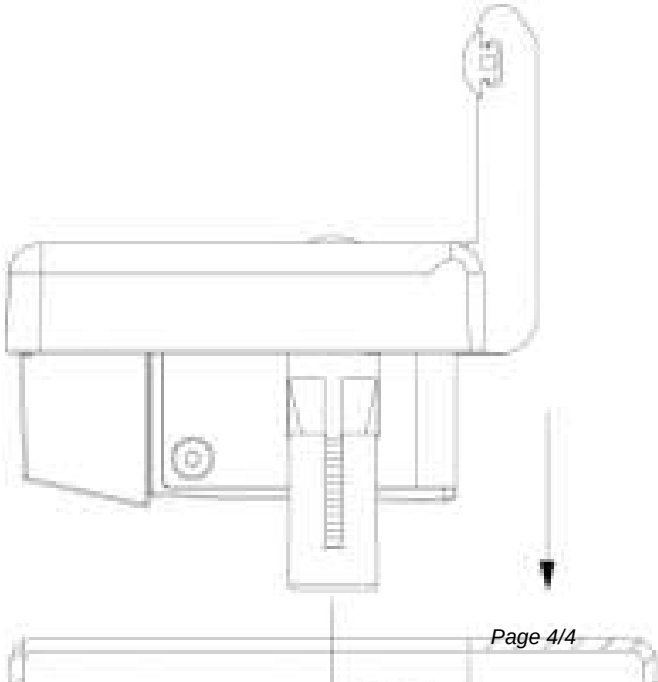
28
11