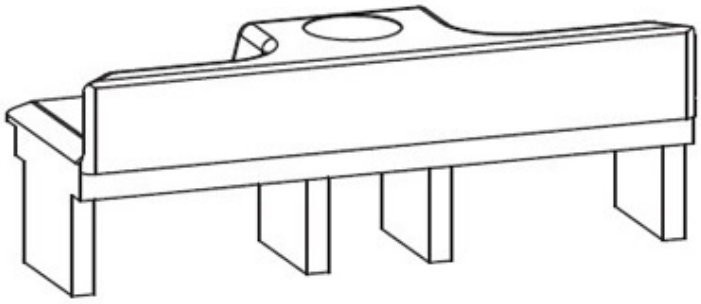GÂCHE ROULEAU POUR BATTEMENT