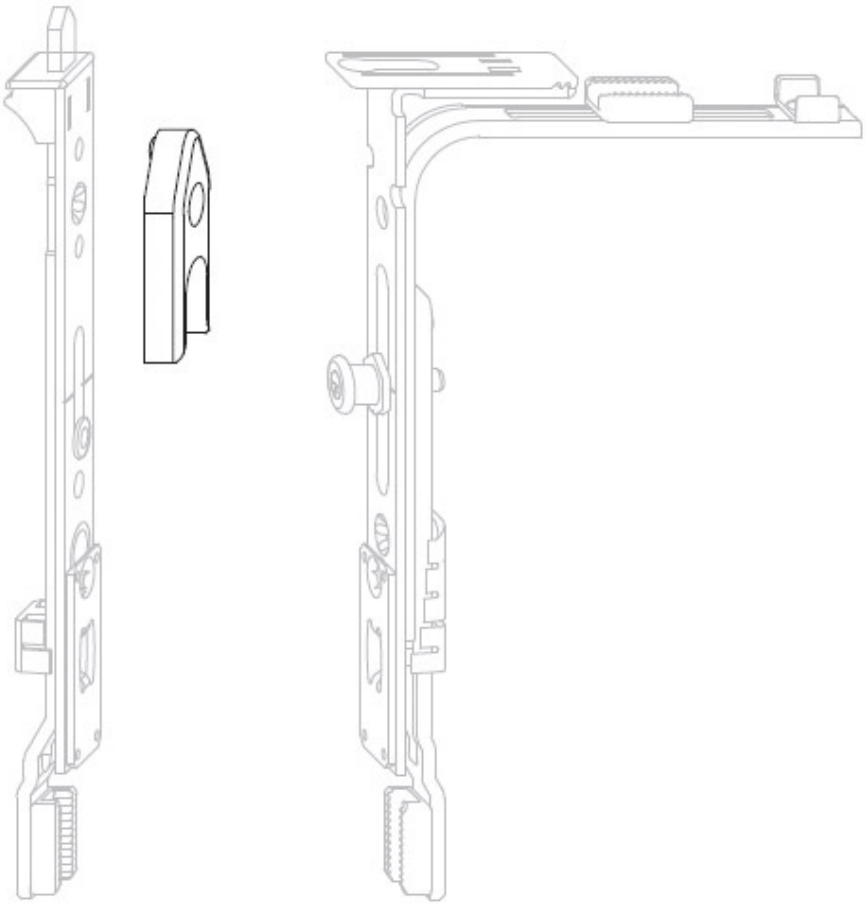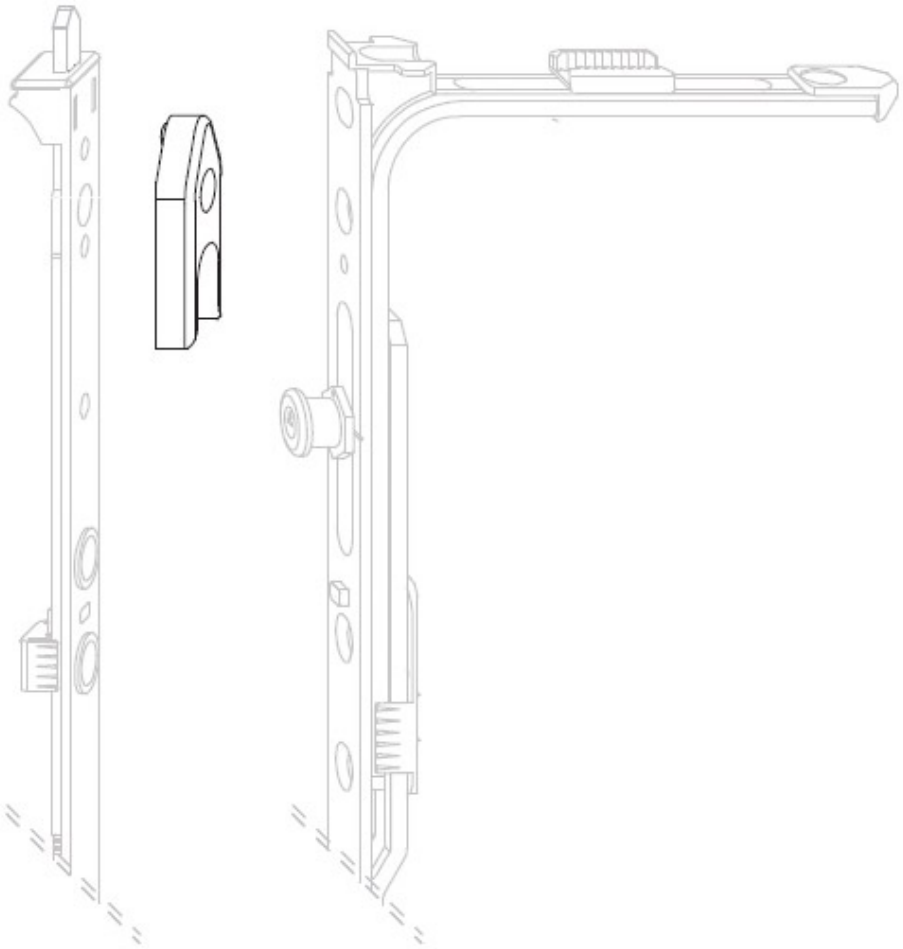GÂCHE ROULEAU POUR ACCESSOIRES SEMI-FIXE