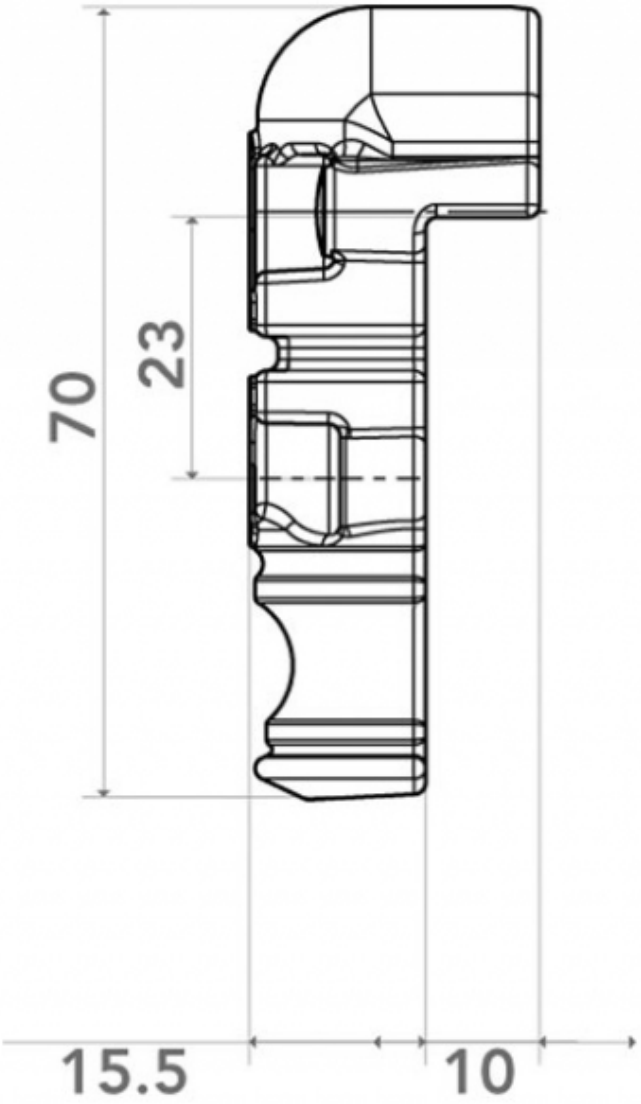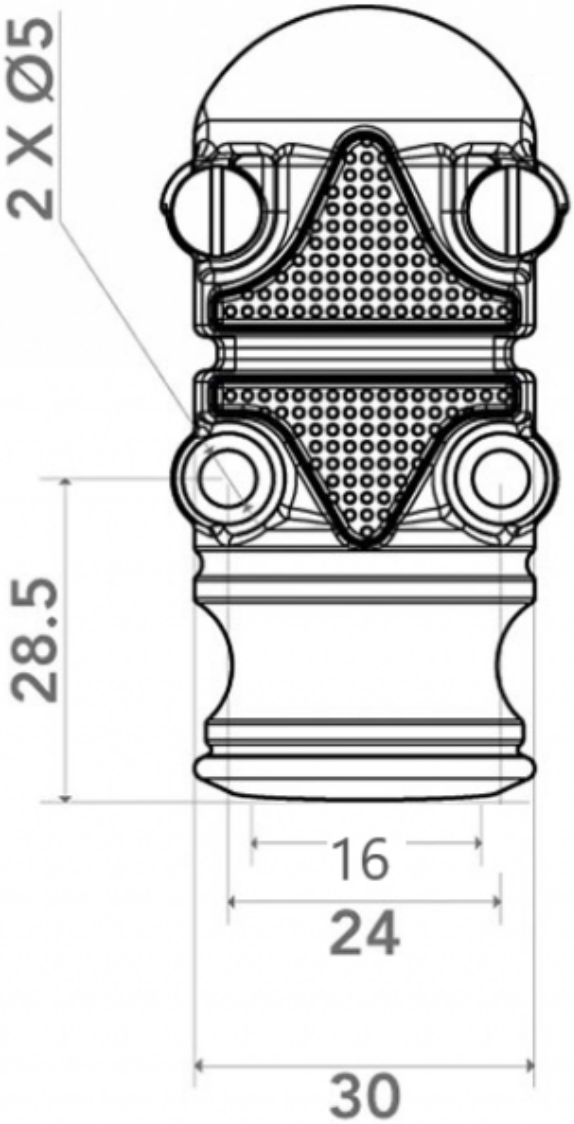GÂCHE RÉHAUSSÉE POUR FAUSSE CRÉMONE