GÂCHE POUR POINT DE FERMETURE

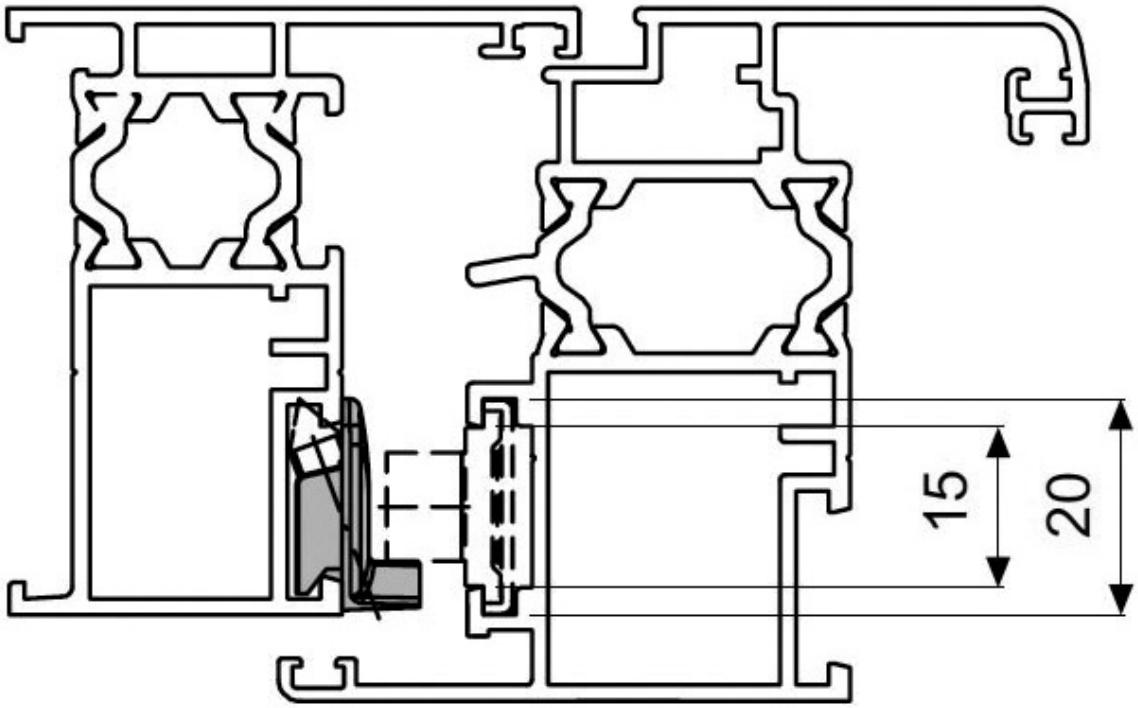

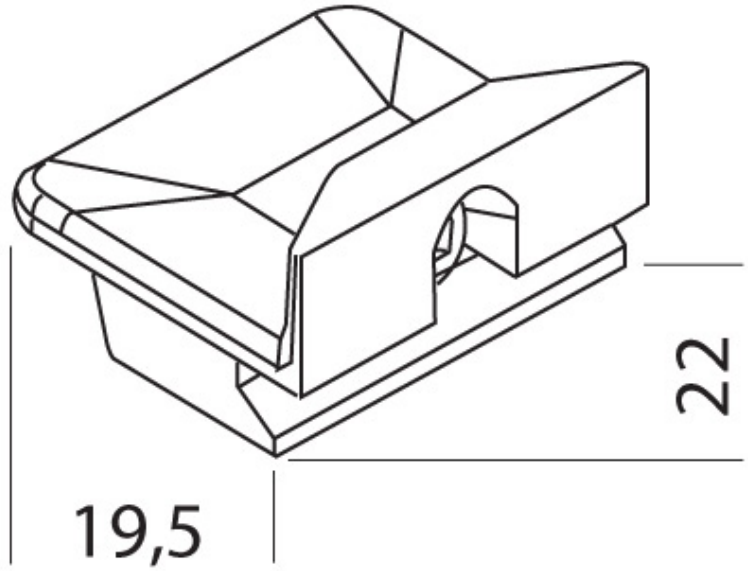
22
19,5