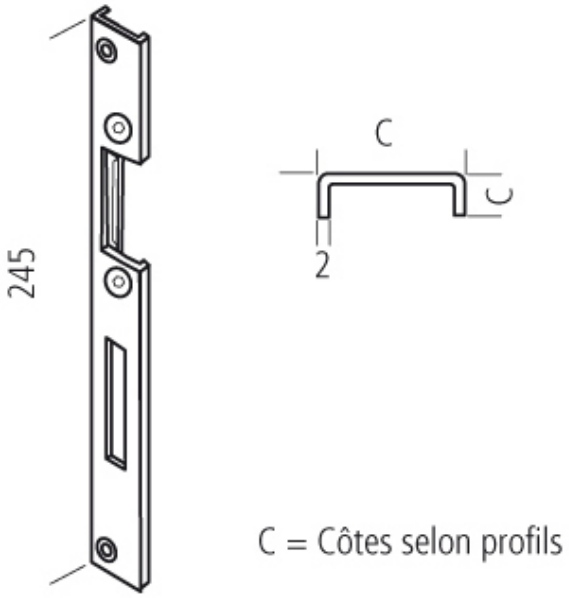GÂCHE CENTRALE POUR AS4100 AL