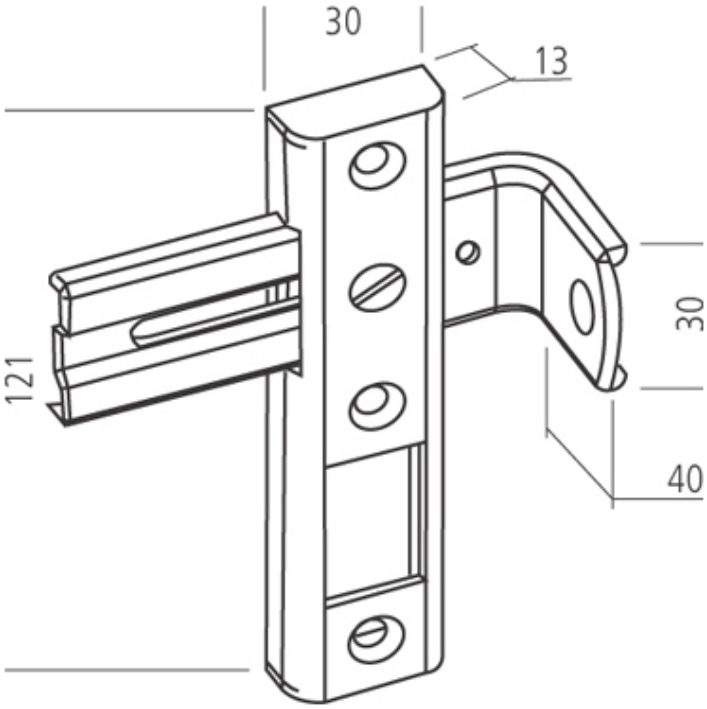GÂCHE AVEC BUTÉE POUR PORTILLON