GÂCHE 8527A 1 ET 2 VTX

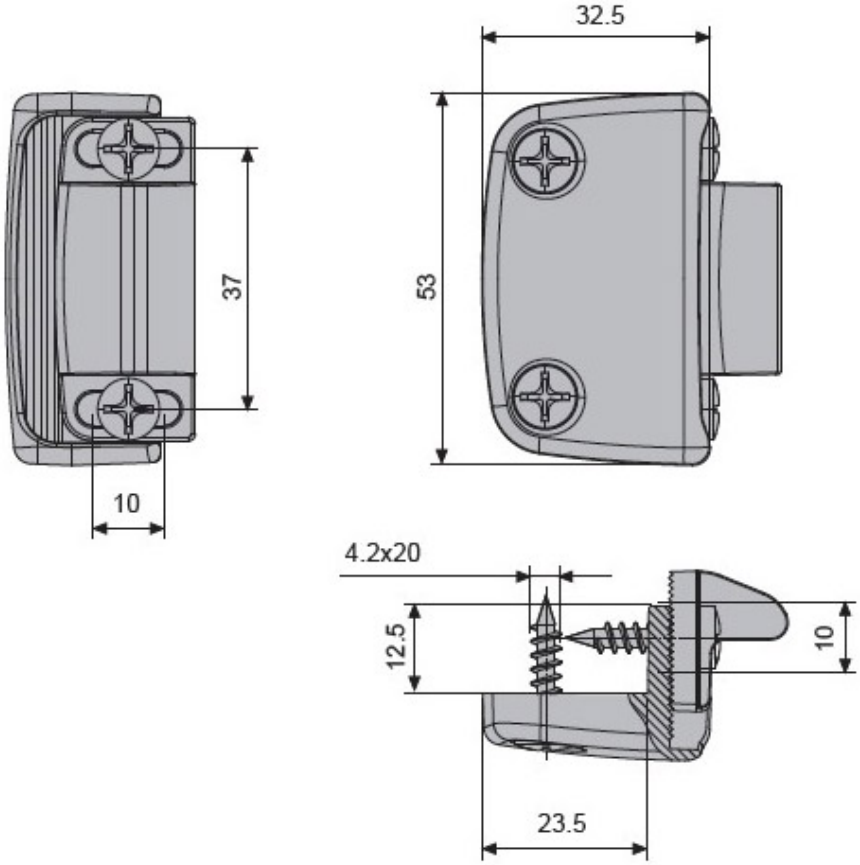

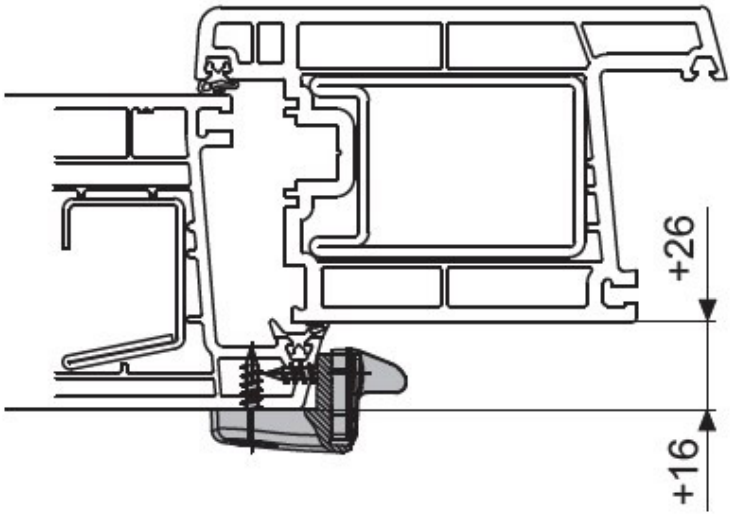
+16
+26