GÂCHE 8526A 1 ET 2 VTX

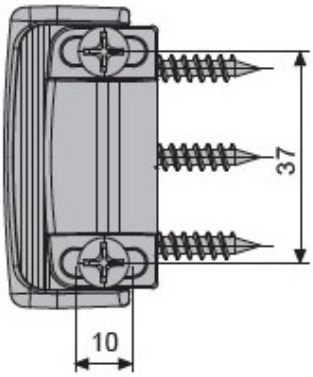

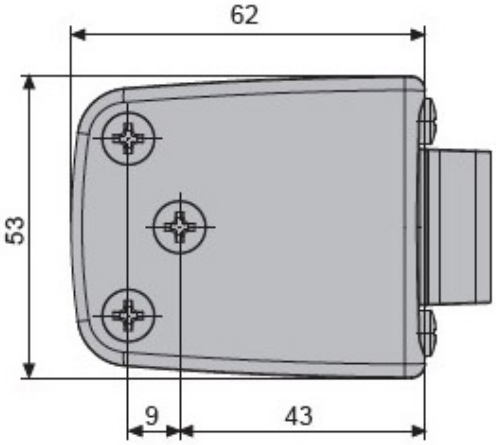

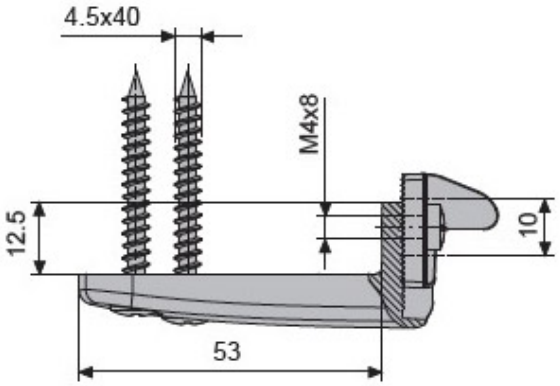

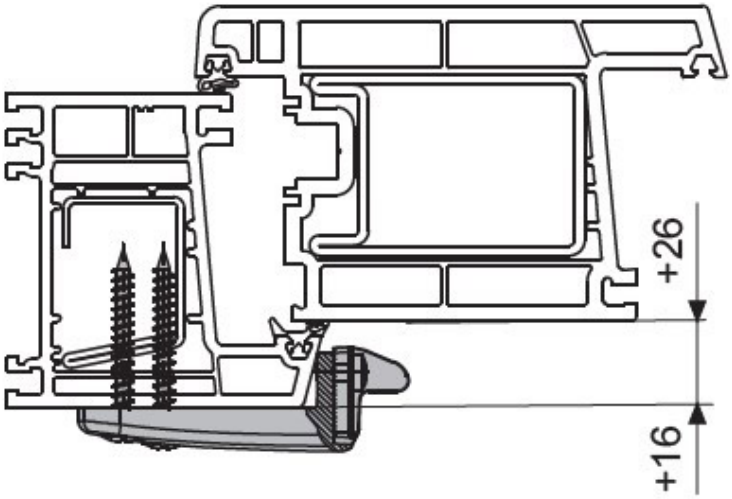
+16
+26