GÂCHE 8525A 1 ET 2 VTX

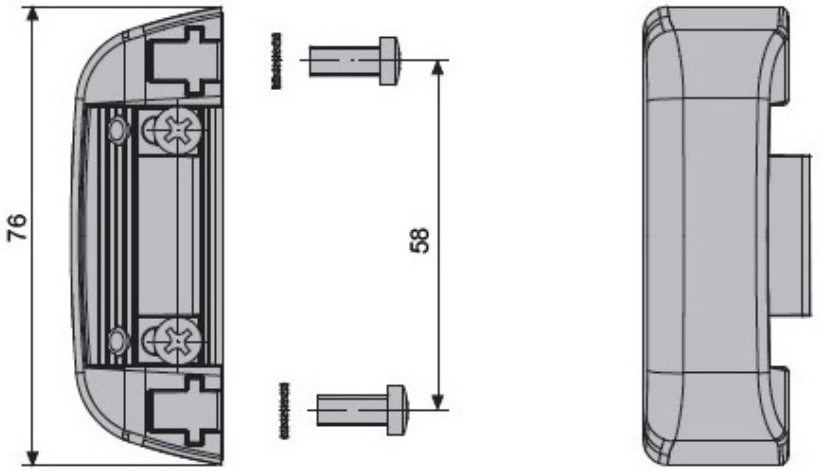

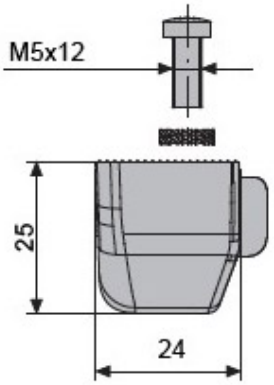

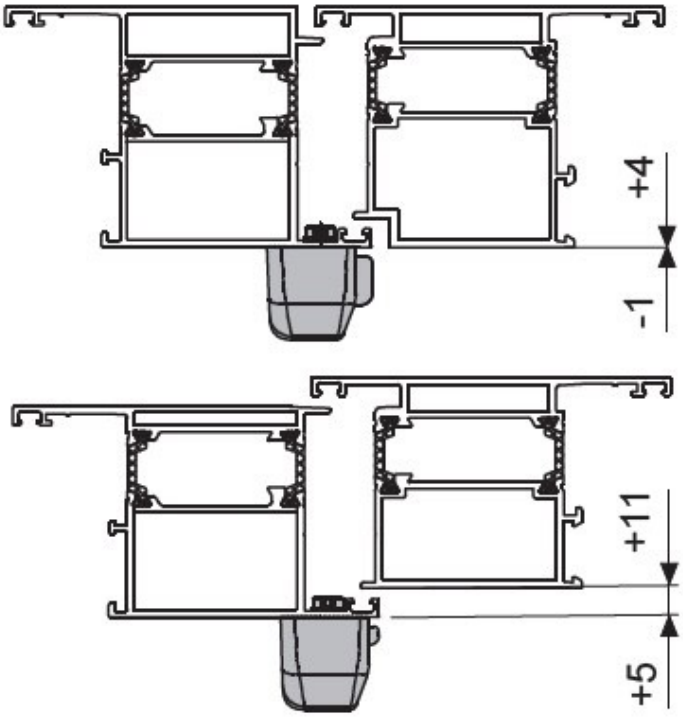
-1
+4
+5
+11